







Catalogue général

Edition 2019-2020

CAHORS



CAHORS

CONNECTER LES ÉNERGIES AUX HOMMES...



Distribution électrique Basse Tension

CAHORS



Solutions pour Eclairage Public

CAHORS



Coffrets, Armoires et Boîtiers modulaires
Minipol, Maxipol & Combiester

CAHORS



Solutions de Distribution et de Livraison MT/BT

CAHORS



Solutions de recharge pour véhicules électriques & hybrides
Edition 2019

CAHORS





Connecter. Relier.

Partout dans le monde, les femmes et les hommes de Groupe Cahors facilitent l'acheminement et la distribution des énergies, et l'accès à l'information.

Depuis ses origines en 1910, CAHORS conçoit, produit et commercialise des solutions et équipements dédiés aux réseaux de distribution de l'électricité, depuis le poste de transformation moyenne tension, jusqu'au branchement et au comptage de l'électricité Basse Tension.

Aujourd'hui, conscient de la nécessité d'un futur durable, Groupe CAHORS est engagé dans la transition énergétique et numérique et se positionne résolument sur la voie du développement durable et de l'écoconception en adhérant au Pacte Mondial.

Acteur clé du déploiement des Réseaux Electriques Intelligents connectés (Smart Grids) depuis une trentaine d'années, CAHORS accompagne le développement d'intelligence des réseaux mondiaux de distribution de l'électricité en proposant des solutions complètes d'automatisation et de protection des systèmes d'alimentation pour réseaux de distribution aériens et souterrains, des solutions de surveillance de la production et de la consommation d'énergie ou encore des équipements de Smart-Metering.

Afin de participer à un devenir énergétique décarboné, CAHORS offre un panel de solutions MT et BT intégrées, conçues pour répondre de façon exhaustive aux attentes des producteurs d'Energies Renouvelables : fiabilité de leurs réseaux électriques et insertion dans les schémas du Gestionnaire du Réseau de Distribution.

CAHORS investit le marché de l'électromobilité en tant que fabricant de bornes de recharge pour véhicules électriques, proposant des matériels et solutions adaptés à tous les nouveaux usages et tous les types de déplacement.

Enfin, grâce à une expérience reconnue au fil des ans, CAHORS a su développer un éventail de solutions innovantes en électronique et dans le domaine du numérique pour les réseaux de communication public et privé du futur (réseau cuivre, distribution de l'image, FTTH).

Favorisant la complémentarité des compétences, des savoir-faire et des moyens, CAHORS a déployé sa présence commerciale et industrielle partout dans le monde via ses 12 filiales.

Le groupe met au cœur de sa stratégie la satisfaction de ses CLIENTS (gestionnaires de réseaux, distributeurs d'énergies, industries, secteur tertiaire, infrastructures de transports, installateurs, distribution spécialisée, collectivités...), **et s'engage, pour leur offrir LA solution réseau la plus adaptée à leurs besoins.**

à travers le monde

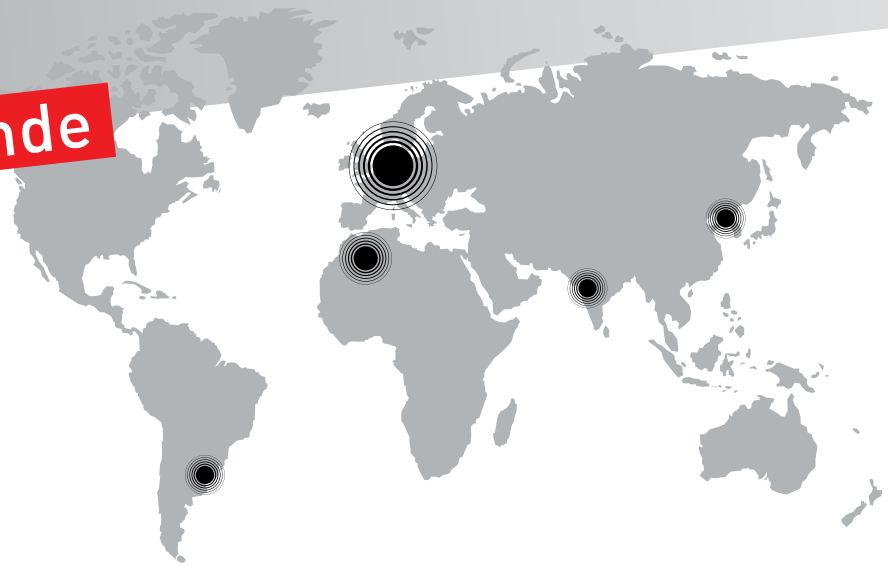

Notre service commercial se tient à votre disposition pour tous renseignements. Des documentations commerciales peuvent vous être adressées sur simple demande.

Vous pouvez également les consulter en pdf.
Pour plus d'informations, scanner ce code
ou rendez-vous sur www.groupe-cahors.com





CAHORS

Votre partenaire au Maghreb

Une culture d'entreprise déclinée autour de l'innovation et de la réactivité

CAHORS, levier de votre croissance
La force de l'innovation et la fiabilité d'un leader. L'efficacité d'une équipe de spécialistes proche de vous. Une politique commerciale conquérante.

CAHORS, développeur de vos échanges
L'adaptation totale aux exigences de production. La sûreté éprouvée des produits et systèmes. L'écoute et la réactivité d'une équipe de spécialistes. L'efficacité d'un service après-vente sur mesure.

CAHORS, partenaire de qualité
La robustesse et la facilité d'installation de nos produits.
Le sens du dialogue, de l'ouverture, de l'échange.

CAHORS, générateur de performances
La richesse et la fidélité de la gamme du leader. Le sens du service et la réactivité d'un battant. L'écoute responsable et engagée d'une équipe de spécialistes.

Recherche et développement

- 5 % du chiffre d'affaires dédié à la R&D.
- Un laboratoire d'essai accrédité Cofrac.
- Une démarche environnementale initiée depuis de nombreuses années.
- Un maillage complet et performant adossé à l'ensemble de production BT, HTA, Eau et Télécommunication du Groupe.

afaq ISO 9001 Qualité AFNOR CERTIFICATION
afaq ISO 14001 Environnement AFNOR CERTIFICATION
afaq OHSAS 18001 Santé Sécurité au Travail AFNOR CERTIFICATION

OGE est certifié
ISO 9001, 14001 & 18001



10
millions
de coffrets vendus
à travers le monde

Des produits SMC durables et robustes

Depuis 1965, Groupe Cahors développe, fabrique et commercialise des coffrets de comptage et enveloppes en matériaux composites conformes aux spécifications d'EDF, ONEE et de nombreuses autres compagnies d'électricité. **Le SMC polyester thermodurcissable répond aux exigences de durabilité, robustesse, sécurité et de résistance aux aléas climatiques.**

CAHORS, expert dans la fabrication du SMC, **maîtrise depuis plus de 40 ans** la formulation du pré-imprégné et la transformation par compression à chaud.

Résistance aux conditions climatiques

UV, humidité, ozone, oxydation, pollution, corrosion.
Le SMC résiste aux températures extrêmes de -50°C à 150°C.

Résistance au feu

Le SMC ne contient pas d'halogène.
Ses fumées sont non corrosives, de faible densité et de faible toxicité.
Le SMC ne fond pas et ne goutte pas.
- Aucun risque de propagation du feu.
- Maintien de la sécurité des personnes.

Durée de vie

Supérieure à 40 ans.

Isolation électrique

Propriétés d'isolation électrique, indice de cheminement → 600 V.
- Aucun risque d'inflammation du matériau lié à un courant de fuite en condition humide.

Performance mécanique

Indéformable, le SMC résiste aux impacts > 20 joules et à la propagation de fissure.

CAHORS

CATALOGUE GÉNÉRAL

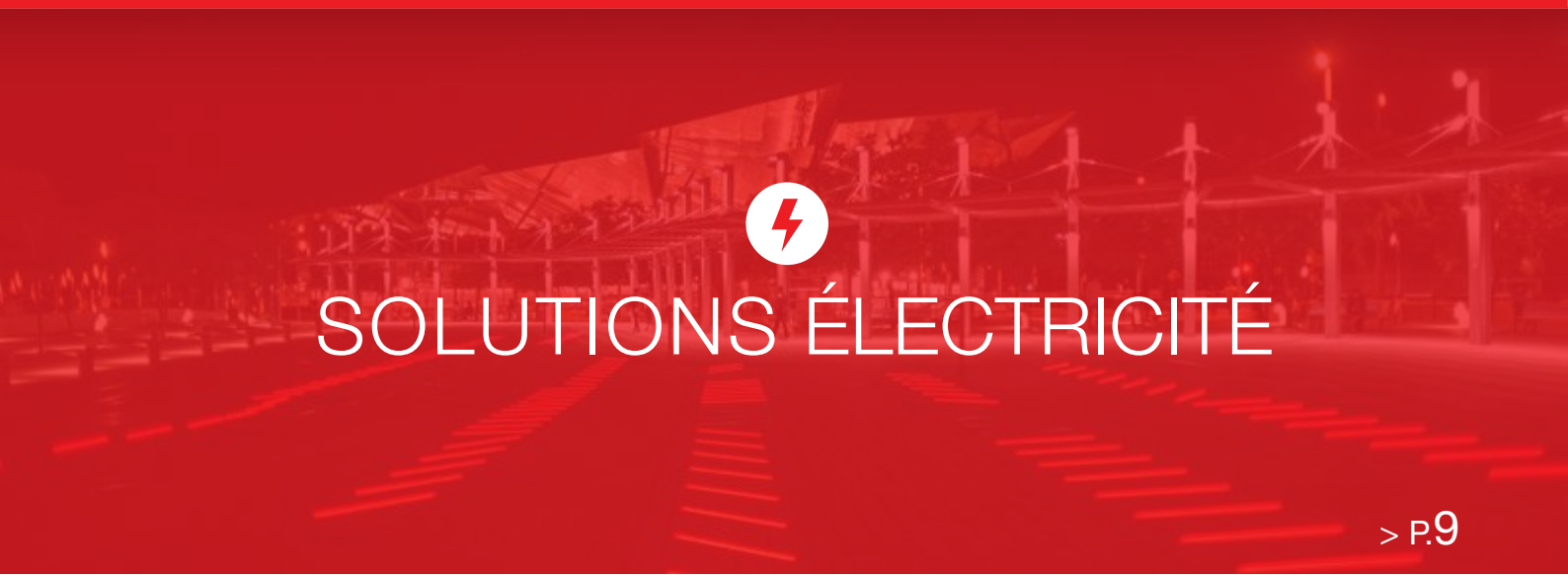

SOLUTIONS ÉLECTRICITÉ

> P.9



COFFRETS EAU

> P.71



COFFRETS MINIPOL

> P.75

CAHORS se réserve la possibilité d'apporter des modifications techniques sans préavis aux produits présentés
Photos non contractuelles - Crédits photos : CAHORS - Fotolia - iStock - Goanda

Copyright © 2019 CAHORS MAEC SAS
Edition 06/2019
Réalisation : Service Marketing CAHORS

Sommaire

Electricité

> Coffrets de comptage
- Individuels monophasés ou triphasés : électromécaniques / numériques / à pré-paiement
- Pour groupement de comptage monophasés ou triphasés
- Autres coffrets de comptage

> Coffrets de distribution
- Enveloppes et équipements
- Coffrets de distribution collective et intérieure
- Coffrets de distribution pour réseaux BT souterrain et aéro-souterrain

> Autres coffrets
- Boîtiers de protection pour candélabres

> Accessoires pour réseaux aériens BT en câble torsadé
- Supports berceaux
- Ensembles de suspension
- Ensembles d'ancrage
- Connecteurs aériens BT

> Produits thermorétractables
- Extrémités
- Capots de câbles
- Gaines & fourreaux

> Accessoires
- Répartiteurs de Phase/Neutre

> Equipements de postes
- Appareillage MT
- Gestion des réseaux MT : Téléconduite de réseaux et Surveillance de défauts
- Tableaux Basse Tension

> Solutions de monitoring

Coffrets Eau

> Coffrets de branchement et de comptage Eau

Coffrets Minipol

> Gamme de coffrets

> Degrés de protection

> Index des références





ÉLECTRICITÉ

Coffrets de comptage 10

Coffrets de distribution 16

Autres coffrets 36

Accessoires pour réseaux aériens BT en câble torsadé 38

Produits thermorétractables 44

Accessoires 47

Equipements de postes 48

Solutions de monitoring 64




Coffrets de comptage

INDIVIDUELS MONOPHASÉS OU TRIPHASÉS

Les enveloppes isolantes sont réalisées en composite polyester, armé de fibre de verre, moulées à chaud et à haute pression.

De très bonne tenue mécanique, elles résistent à la corrosion, aux agents chimiques, aux UV, à la chaleur et aux chocs. Les portes des coffrets sont munies de vis à 3 encoches imperdables et plombables.

Utilisation

Ces matériels sont destinés à contenir les fusibles de protection et les équipements de comptage monophasés ou triphasés pour usage domestique, commercial et industriel en Basse Tension.

Degrés de protection

- **IP43 suivant NF EN 60529**
- **IK10 suivant NF EN 62262**

Spécifications techniques

- Coffrets **HN 62-S-15 et ST ONEE N° D05-B51**
- Matériels : **NF EN 60 695-2-10**

> COMPTEURS ÉLECTROMÉCANIQUES

Composition

- Une cuve pré-équipée de support de fixation pour compteur
- Un capot permettant une auto-ventilation par convection naturelle sans diminution du degré de protection et équipé d'un hublot anti UV.

Ces coffrets sont de couleur grise RAL 7035 et avec ou sans protection suivant les cas.
La protection peut-être assurée par des C/C 14 x 51, 30 A ou 22 x 58, 80 A.



Coffret Tichka
Réf. 0256.450

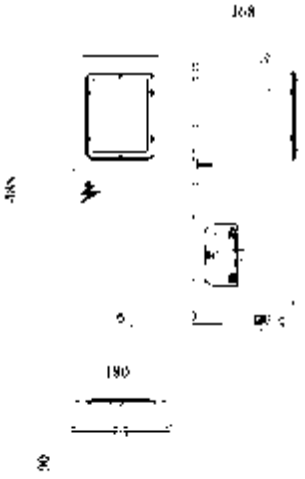



Coffret Tichka Jadid
Réf. 0255.705

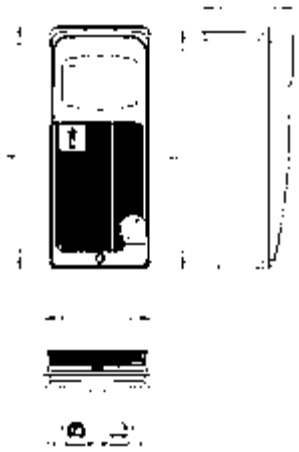



Coffret Toubkal
Réf. 0256.448

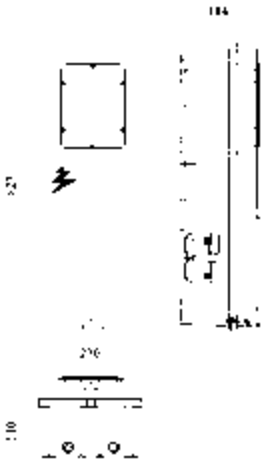



Coffret Médina
Réf. 0257.407





Coffret Todra
Réf. 0255.703

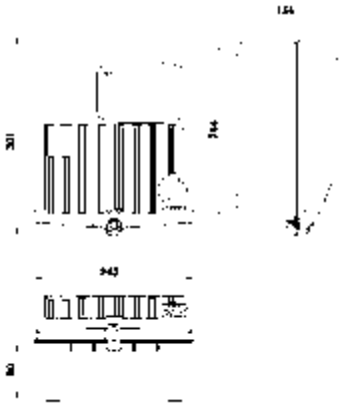

> RÉFÉRENCES

COFFRETS POUR COMPTEURS ÉLECTROMÉCANIQUES

Désignations	Réf. Eclair	Réf. ONE	Réf. LYDEC	Réf. REDAL	Réf. AMENDIS
Coffrets TICHKA					
Coupe-circuit bipolaire 30 A	0256.451	0256.450	-	-	-
Coupe-circuit bipolaire 80 A	0256.711	-	0257.578	-	-
Sans coupe-circuit	0256.710	-	-	-	-
Coffrets TICHKA JADID					
Coupe-circuit bipolaire 30 A	0255.721	0255.705	-	-	-
Sans coupe-circuit	0255.729	-	-	-	0255.728
Coffrets TOUBKAL					
Coupe-circuit tétrapolaire 80 A	0256.545	0256.448	0257.579	-	0255.733R07
Sans coupe-circuit	0256.712	-	-	-	0255.730R07
Coffrets MEDINA					
Coupe-circuit bipolaire 30 A	0257.417	0257.407	-	-	0255.793R07
Coupe-circuit bipolaire 80 A	0257.418	0257.416	-	0257.600	-
Sans coupe-circuit	0257.436	-	-	-	0255.732R07
Coffrets TODRA					
Coupe-circuit bipolaire 30 A	0255.716	0255.703	-	-	-
Coupe-circuit bipolaire 80 A	0255.717	-	-	0255.707	-
Sans coupe-circuit	-	-	-	-	0255.727

* Fusibles non fournis.

> COMPTEURS NUMÉRIQUES

Composition

- Un hublot en polycarbonate transparent anti UV, permettant la lecture des informations du compteur
- Une vis plombable de sureté en laiton à 3 encoches pour fermeture du coffret
- Un système de rail et d'inserts métalliques pour fixation des compteurs
- Des coupe-circuits à cartouche type AD de 30 A ou 80A suivant la demande

Avantages

- Solution compacte et adaptée aux compteurs numériques
- Bonne visualisation des informations grâce à la faible profondeur des coffrets
- Coffrets homologués par la LYDEC



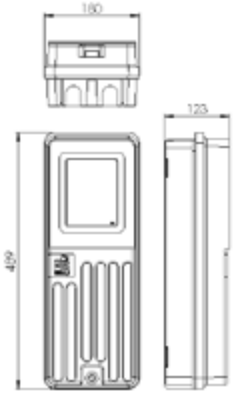

Coffret Tichka réduit
Réf. 0255.700R07



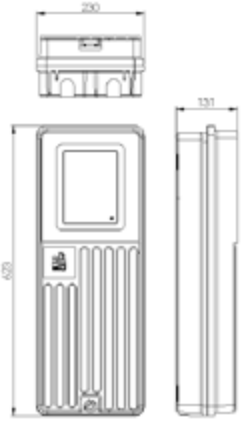

Coffret Toubkal réduit
Réf. 0255.701R07

> RÉFÉRENCES

COFFRETS POUR COMPTEURS NUMÉRIQUES

Désignations	Réf. Eclair	Réf. LYDEC
Coffrets TICHKA RÉDUIT		
Coupe-circuit bipolaire 30 A	0256.003R07	-
Coupe-circuit bipolaire 80 A	-	0255.700R07
Coffrets TOUBKAL RÉDUIT		
Coupe-circuit bipolaire 80 A	0256.004R07	0255.701R07

* Compteurs et fusibles non fournis.

> COMPTEURS À PRÉ-PAIEMENT

Composition

- Large trappe en polycarbonate transparent anti UV avec ouverture à 180° permettant un accès facile au compteur,
- Serrure de condamnation de la trappe pour remplacement de la carte,
- Vis de sureté à 3 encoches en laiton pour le plombage du coffret,
- Système de rail pour fixation du compteur,
- Entrées de câbles pré percées équipées de passe fils,
- Coupe-circuit à cartouche type AD de 30A ou 80A suivant la référence.



Coffret Tichka

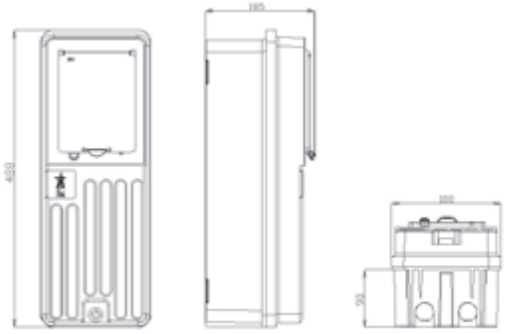

Désignation	Réf. Eclair	Réf. ONE
Coffret Tichka à pré-paiement 30 A	-	0255.718



Coffret Toubkal

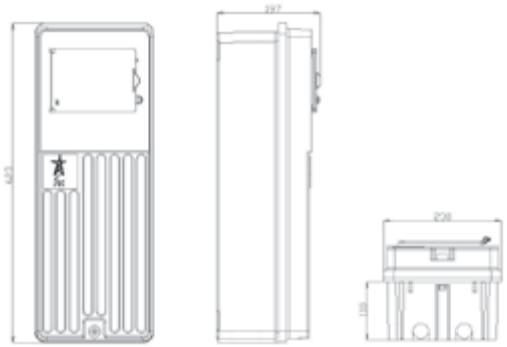

Désignation	Réf. Eclair	Réf. ONE
Coffret Toubkal à pré-paiement 80 A	-	0255.719

* Fusibles non fournis.




Coffrets de comptage

POUR GROUPEMENT DE COMPTAGE MONOPHASÉS OU TRIPHASÉS

Paninter - Maxinter

Le groupement de comptage dans une seule enveloppe permet un gain d'espace et s'intègre esthétiquement dans l'environnement.

Composition

- Une cuve équipée d'un panneau SMC pour recevoir les compteurs
- Une porte (ouverture 180° pour le Paninter, ouverture 90° pour le Maxinter)
- Une enveloppe permettant une auto-ventilation par convection naturelle sans diminution du degré de protection.

Ces coffrets sont de couleur grise RAL 7035. Suivant les cas, les coffrets sont équipés ou non de protections.
La protection est assurée par des coupe-circuits (C/C) 22x58 de 80 A.



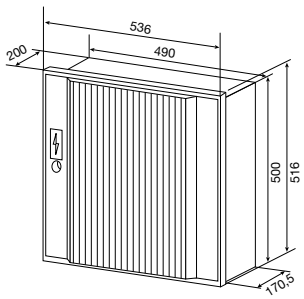

Coffret Paninter
Réf. 0252.659



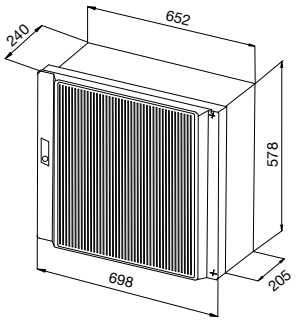

Coffret Maxinter
Réf. 0710.987

Désignations	Réf. Eclair	Réf. Amendis	Réf. Lydec
Coffrets PANINTER pour compteurs monophasés			
2 hublots C/C 80A	0252.843	-	-
3 hublots C/C 80A	0252.674	-	0252.864
3 hublots sans C/C	-	0255.612R07	-
4 hublots C/C 80A	0252.659	-	-
4 hublots sans C/C	-	0255.613R07	-
Coffrets PANINTER pour compteurs triphasés			
2 hublots C/C 80A	0252.844	-	-
Coffrets MAXINTER pour compteurs monophasés			
6 hublots sans C/C	0710.987	-	-

* Fusibles non fournis

AUTRES COFFRETS DE COMPTAGE

> COFFRETS DE BRANCHEMENT PROVISOIRE

Utilisation
Les coffrets de branchement provisoire sont prévus pour alimenter des installations de chantier, des installations mobiles ou provisoires. Ils peuvent être fixés sur mur ou poteau. Ces coffrets sont de couleur beige.

Toubkal + Médina

L'ensemble est composé d'un coffret Toubkal et d'un coffret Médina.

Composition

- Cuves équipées de panneaux en bois marin résistant à l'humidité
- Quatre C/C 22x58 80 A avec capot plombable
- Un capot avec vis de fermeture, moraillon de cadenassage et une trappe pour l'accès au disjoncteur.
- Panneau support pour bornes de raccordement client et disjoncteur.

Le coffret est fourni pré-câblé.



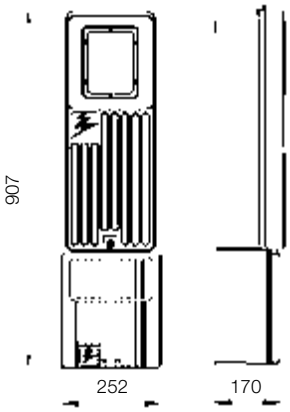

Désignation	Référence
Coffret Toubkal + Médina	0257.571

* Fusibles non fournis

> COMPTAGE SUR TRANSFORMATEUR DE COURANT (TC)

Utilisation
Ce matériel permet le raccordement et le comptage à partir d'un départ de tableau BT d'un poste de distribution publique.

Composition

- Cuve équipée de rails permettant l'installation des transformateurs de courant (TC)
- Une porte avec vis de sureté, système de cadenassage équipé de boîtes d'essais BU-BI pré-câblés et disposant d'une réservation pour la fixation du compteur.



Désignation	Référence
Coffret Paninter comptage sur TC sans hublot (beige)	0252.861
Coffret Paninter comptage sur TC avec hublot (gris)	0252.867R07

* Fusibles non fournis



Coffrets de distribution
ENVELOPPES ET ÉQUIPEMENTS

Les enveloppes isolantes sont réalisées en composite polyester, armé de fibre de verre, moulées à chaud et à haute pression.
De très bonne tenue mécanique, elles résistent à la corrosion, aux agents chimiques, aux UV, à la chaleur et aux chocs.

> LES ENVELOPPES

Utilisation
Ces matériels sont destinés à la distribution collective.
Ils sont esthétiques et s'intègrent parfaitement dans l'environnement.

Degrés de protection
- **IP43 suivant NF EN 60529**
- **IK10 suivant NF EN 62262**

Spécifications techniques
- Coffrets **HN 62-S-15**
- Matériels : **NF EN 60 695-2-10**

Coffret Novinter

Composition

- Une cuve
- Un capot permettant une ventilation par convection naturelle.

La fermeture du capot sur la cuve est réalisée par une vis imperdable et plombable.

De faible encombrement ce boîtier s'intègre facilement sur les façades.



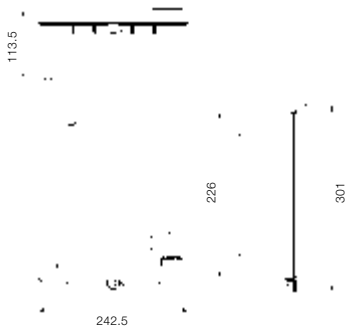

Désignation	Référence
Coffret Novinter vide	0255.213

Coffret 445

Composition

- Une cuve, disposant dans le bas d'une plaque de fermeture amovible avec deux passe-fils de diamètre 64 mm
- Un capot avec vis à 3 encoches, imperdable et plombable.



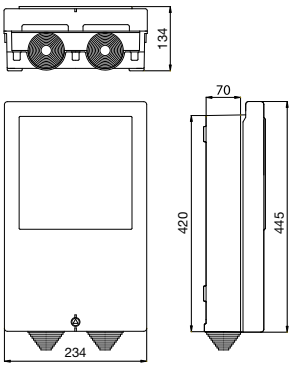

Désignation	Référence
Coffret 445 vide	0445.275

* Fusibles non fournis

Coffret 446

Composition

- Une cuve, disposant dans le bas d'une plaque de fermeture amovible avec 2 passe-fils de diamètre 64 mm
- Un capot avec vis imperdable et plombable.

Désignation	Référence
Coffret 446 vide	0446.620



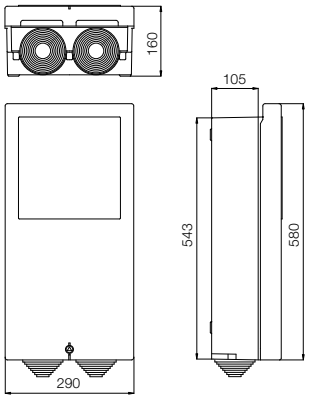

Coffret Paninter

Composition :

- Une cuve, disposant dans le bas d'une plaque de fermeture amovible
- Une porte démontable s'ouvrant à 180° et munie d'une fermeture par vis de sureté avec système de cadenassage.
- Fixation : fixé sur mur, poteau ou posé sur socle.



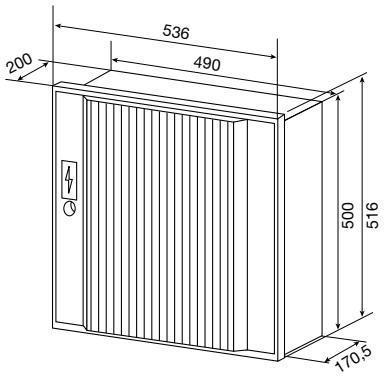

Désignations	Réf. Eclair	Réf. ONE	Réf. RAK	Réf. LYDEC	Réf. AMENDIS
Coffret vide	0534.502	0534.504	0534.505	-	-
Coffret vide avec rail	0534.506R07	-	-	-	0534.507R07
Coffret vide avec 2 montants	0534.500	-	-	0534.503	-
Coffret vide avec fixation pour grille S15	0534.501	-	-	-	-

Coffret Maxinter

Composition

- Une cuve fermée, disposant dans le bas d'une plaque de fermeture amovible .
- Une porte démontable s'ouvrant à 90° et munie d'une fermeture par vis de sureté avec système de cadenassage.
- Fixation : fixé sur mur ou posé sur socle.



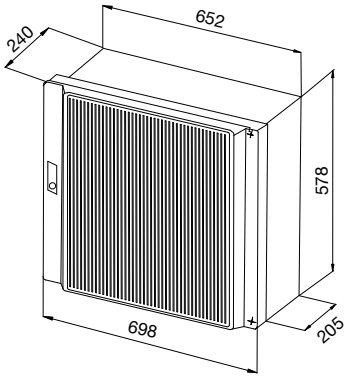

Désignations	Référence
Coffret vide avec hublot	0710.982
Coffret vide sans hublot	0710.998

Borne Soclinter

Composition

- Un corps équipé de 2 profilés de fixation
- Une plinthe amovible fermant la partie inférieure de la façade
- Une porte verrouillée par 2 vis de sureté plombables
- Un chapeau isolant qui ferme le haut du socle.

Sur demande, il peut être livré :

- Un jeu de 4 pieds de 70 cm, en acier galvanisé (avec visserie) pour scellement au mortier
- Fixation : directement au sol ou encastrée.



Réf. 0541.038

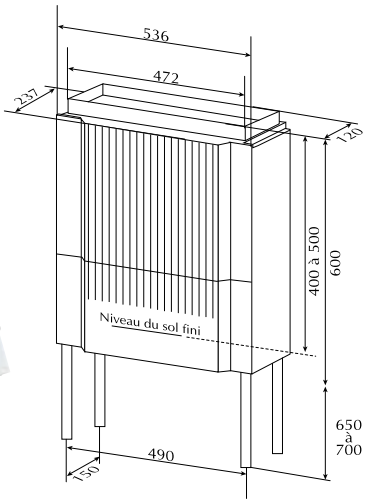

Socles Soclinter	Réf. Eclair	Réf. LYDEC
Socle vide sans chapeau	0541.021	-
Socle vide avec chapeau	0541.038	0541.039R07
Jeu de 4 pieds PVC	1954.030	-

Borne Soclinter + Paninter

L'ensemble est constitué d'une borne Soclinter surmontée d'un Paninter.

Exemple d'assemblage



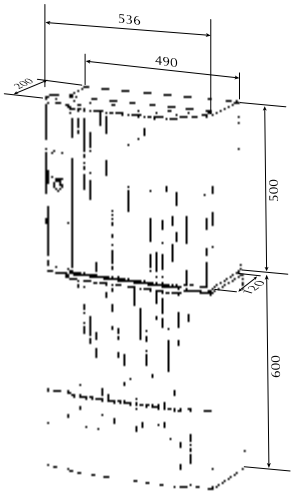

> LES ÉQUIPEMENTS

Les coupe-circuits pour fusibles de protection

Les protections de circuits sont prévues exclusivement avec des coupe-circuits pour fusibles H.P.C (Haut Pouvoir de Coupure) répondant aux normes en vigueur.
Cinq tailles de coupe-circuits standardisés sont utilisées.

Coupe-circuit

Base coupe-circuit avec socle et levier destinés à recevoir des cartouches H.P.C cylindriques.
L'arrivée et le départ sont équipés de serre-câbles.

Socle

Socle coupe-circuit destiné à recevoir des cartouches H.P.C à couteau.
Les mâchoires de contact sont en cuivre étamé.
Le raccordement des câbles se fait par bornes de connexion (bornes de connexion non fournies).

Spécifications techniques
NF C 60 269-1 & NF C 60 269-2

C - 30A

Cartouches 14 x 51 mm
de calibre 10 à 30 A.
Serre-câble de 25 mm² maximum.



C - 80A

Cartouches 22 x 58 mm
de calibre 10 à 80 A.
Serre-câble de 35 mm² maximum.



T00 - 125 A

Couteau T00 de calibre 40 à 125 A.
Borne de connexion 50 mm² maximum.



T0 - 160 A

Couteau T0 de calibre 40 à 160 A. Borne de connexion
50 mm² maximum ou 95 mm² maximum.



T1 - 250 / T2 - 400 A

Couteau T1 de calibre 80 à 250 A ou couteau T2 de calibre 250 à 400 A.
Borne de connexion, 150 mm² maximum pour T1 ou 240 mm² maximum pour T2.



Les bornes de connexion

Toutes les bornes de connexion sont traitées pour une utilisation bimétal ; elles peuvent recevoir des câbles en cuivre ou en aluminium.

Quatre tailles de bornes serre-câbles sont utilisées ; elles correspondent aux plages de serrage ci-après, pour des câbles de section ronde.

Désignations	Câble
50 mm²	10 à 50 mm²
95 mm²	16 à 95 mm²
150 mm²	25 à 150 mm²
240 mm²	50 à 240 mm²





Coffrets de distribution
COLLECTIVE ET INTÉRIEURE

> LES COFFRETS DISTRIBUTEURS D'ÉTAGE

Utilisation

Ces matériels sont destinés à réaliser des colonnes électriques avec des groupements de protection à chaque étage.

Ces coffrets permettent le branchement et l'alimentation en énergie électrique des abonnés dans les logements collectifs en intégrant une protection par fusibles à cartouche HPC 14 x 51 - 30 A ou 22 x 58 - 80 A.

Coffret Novinter

Composition

Protection par fusibles à cartouches HPC 14 x 51 - 30 A.
Ce coffret permet jusqu'à 8 branchements d'abonnés monophasés.
Arrivée et départs du câble 50 mm² sur face inférieure et supérieure du coffret. 8 sorties latérales permettent les départs des abonnés.



Réf. 0255.713

Coffret 445

Composition

Protection par fusibles à cartouches HPC 14 x 51 - 30 A ou HPC 22 x 58 - 80 A.
Ce coffret permet jusqu'à 12 branchements d'abonnés monophasés avec protection par fusibles HPC 14 x 51 - 30 A ou jusqu'à 6 abonnés monophasés avec protection par fusibles HPC 22 x 58 - 80 A.



Réf. 0445.608

Coffret Paninter

Composition

Il est destiné à la réalisation des groupements de protection au rez-de-chaussée, tout en assurant les dérivations nécessaires au réseau.
Ce coffret permet jusqu'à 21 branchements d'abonnés monophasés avec protection par fusibles HPC 22 x 58 - 80 A.



Réf. 0532.551

Groupement de protection monophasé 30 A C/C 14 x 51

Arrivées	Départs	Réf. Novinter	Réf. 445
2 x 50²	3 x 25²	0255.710	0445.595
2 x 50²	4 x 25²	0255.711	0445.596
2 x 50²	5 x 25²	0255.712	0445.597
2 x 50²	6 x 25²	0255.713	0445.598
2 x 50²	7 x 25²	-	0445.599
2 x 50²	8 x 25²	-	0445.600
2 x 50²	9 x 25²	-	0445. 601
2 x 50²	10 x 25²	-	0445. 602
2 x 50²	11 x 25²	-	0445. 603
2 x 50²	12 x 25²	-	0445. 604
2 x 70²	3 x 25²	-	0445. 610
2 x 70²	4 x 25²	-	0445. 611
2 x 70²	5 x 25²	-	0445. 612
2 x 70²	6 x 25²	-	0445. 613

Groupement de protection monophasé 80 A C/C 22 x 58

Arrivées	Départs	Réf. Paninter	Réf. 445	Réf. 446
3 x 95²	18 x 35²	0532.598	-	-
2 x 50²	3 x 35²	-	0445.605	-
2 x 50²	4 x 35²	-	0445.606	-
2 x 50²	5 x 35²	-	0445.607	-
2 x 50²	6 x 35²	-	0445.608	-
2 x 50²	9 x 35²	-	-	0446.500R07
2 x 50²	12 x 35²	0532.587	-	-
2 x 50²	15 x 35²	0532.575	-	-
2 x 50²	18 x 35²	0532.563	-	-
2 x 50²	21 x 35²	0532.551	-	-
2 x 70²	3 x 35²	-	0445.614	-
2 x 70²	4 x 35²	-	0445.615	-
2 x 70²	5 x 35²	-	0445.616	-
2 x 70²	6 x 35²	-	0445.617	-
2 x 95²	6 x 35²	0532.046	-	-
2 x 95²	12 x 35²	0532.589	-	-
2 x 95²	15 x 35²	0532.577	-	-
2 x 95²	18 x 35²	0532.565	-	-
2 x 95²	21 x 35²	0532.553	-	-
2 x 150²	6 x 35²	0532.047	-	-
2 x 150²	12 x 35²	0532.591	-	-
2 x 150²	15 x 35²	0532.579	-	-
2 x 150²	18 x 35²	0532.567	-	-
2 x 150²	21 x 35²	0532.555	-	-
1 x 50²	12 x 35²	0532.586	-	-
1 x 50²	15 x 35²	0532.574	-	-
1 x 50²	18 x 35²	0532.562	-	-
1 x 50²	21 x 35²	0532.550	-	-
1 x 95²	12 x 35²	0532.588	-	-
1 x 95²	15 x 35²	0532.576	-	-
1 x 95²	18 x 35²	0532.564	-	-
1 x 95²	21 x 35²	0532.552	-	-
1 x 150²	12 x 35²	0532.590	-	-
1 x 150²	15 x 35²	0532.578	-	-
1 x 150²	18 x 35²	0532.566	-	-
1 x 150²	21 x 35²	0532.554	-	-

* Fusibles non fournis.

> LES COFFRETS DE DÉRIVATION

Utilisation
Ce matériel permet la mise en place de points de dérivation pour les branchements électriques. Pour les applications spécifiques, cette gamme propose également des coffrets avec des départs monophasés en assurant un neutre pour chaque départ.

Coffret Novinter

Composition

1 ou 2 arrivées triphasées de 35 à 50 mm² avec jusqu'à 4 départs triphasés de section de câbles 25 ou 35 mm².

Arrivées	Départs	Réf. Eclair	Réf. ONE
1x35²	3x35² triphasé	0255.254	-
2x35²	3x35² triphasé	0255.277	-
1x50²	3x25² triphasé	0255.803	0255.800
1x50²	4x25² triphasé	0255.805	-
1x50²	6x25² monophasé	0255.801	-
1x50²	12x25² monophasé	0255.802	-
2x50²	6x25² monophasé	0255.420	-



Réf. 0255.800

Coffret 445

Composition

1 ou 2 arrivées triphasées de 35 à 70 mm² avec jusqu'à 4 départs triphasés de section de câbles 25 ou 35 mm².

Arrivées	Départs	Références
1 x 35²	3 x 35² triphasé	0445.277
2 x 35²	3 x 35² triphasé	0445.278
2 x 50²	6 x 25² monophasé	0445.670
2 x 50²	6 x 25² triphasé	0445.662
2 x 70²	4 x 25² triphasé	0445.663
2 x 70²	12 x 25² monophasé	0445.660



Réf. 0445.277

Coffret Koutoub

Composition

1 ou 2 arrivées triphasées de 35 à 70 mm² avec jusqu'à 4 départs triphasés de section de câbles 25 ou 35 mm².

Arrivées	Départs	Références
1 x 35²	3 x 35² triphasé	0257.536
2 x 35²	3 x 25² triphasé	0257.537



Réf. 0257.536

Coffret Paninter

Composition

2 arrivées triphasées de 35 à 240 mm² avec jusqu'à 30 departs monophasés de section de cables 25 à 35mm².

Arrivées	Départs	Références
2 x 35²	21 x 35² monophasé	0532.048
2 x 35²	24 x 35² monophasé	0532.049
2 x 50²	9 x 35² monophasé	0532.056R07
2 x 50²	30 x 25² monophasé	0532.050
2 x 50²	21 x 35² monophasé	0532.051R07
2 x 50²	24 x 35² monophasé	0532.052R07
2 x 150²	18 x 35² monophasé	0532.054R07
2 x 150²	21 x 35² monophasé	0532.055R07
2 x 150²	30 x 35² monophasé	0532.057R07
2 x 240²	18 x 35² monophasé	0532.053R07



Réf. 0532.048

> LES COFFRETS DE PROTECTION ET COUPURE

PIED DE COLONNE

Utilisation
Ces matériels permettent la mise en place des points de sectionnement ou de protections par fusibles HPC de 80 A à 250 A et ceci pour les branchements individuels et collectifs des immeubles en triphasé.

Coffret Novinter

Il permet la mise en place de points de protection par fusibles HPC 22 x 58 - 80 A ou T00 - 125 A, pour les branchements individuels ou collectifs des petits immeubles.

Arrivées	Départs	Protection	Références
1 x 35²	35²	80 A	0255.300
1 x 35²	35²	80 A (sauf neutre)	0255.217
1 x 50²	50²	125 A	0255.400
2 x 50²	50²	125 A	0255.401



Réf. 0255.300

Coffret 445

Il est destiné à la mise en place de points de protection par fusibles HPC T00 - 125 A ou T0 - 160 A, pour les branchements d'immeubles.

Arrivées	Départs		Protection	Références
	Bas	Haut		
1 x 50²	50²	50²	125 A	0445.700
1 x 50²	50²	-	160 A	0445.284
1 x 95²	95²	-	160 A	0445.288
1 x 95²	2 x 50²		160 A	0445.705



Réf. 0445.288

Coffret 446

Ce coffret permet le branchement et la protection collective des immeubles par fusibles HPC T1 - 250 A.

Arrivées	Départs		Protection	Références
	Bas	Haut		
1 x 95²	95²	-	250 A	0446.600
1 x 150²	95²	-	250 A	0446.601
1 x 150²	150²	-	250 A	0446.602
1 x 150²	-	150²	250 A	0446.612
2 x 95²	-	95²	250 A	0446.614
2 x 150²	-	95²	250 A	0446.615
2 x 150²	-	150²	250 A	0446.607



Réf. 0446.601

Coffret Paninter

Ce coffret permet le branchement et la protection collective des immeubles par fusibles HPC T2-400 A.

Arrivées	Départs	Protection	Références
1 x 150²	1 x 150²	400 A	0535.190
1 x 240²	1 x 240²	400 A	0535.192
2 x 240²	2 x 240²	400 A	0535.193R07



Réf. 0535.190

* Fusibles non fournis.

Coffrets de distribution

POUR RÉSEAU BT SOUTERRAIN ET AÉRO-SOUTERRAIN

> LES COFFRETS ÉQUIPÉS DE GRILLES S15 ET 23

Utilisation
Ces matériels sont destinés à la réalisation des jonctions et dérivations nécessaires aux réseaux, ainsi qu'aux branchements dans les lotissements.
Ils sont conformes à la spécification HN 60-S-01 définissant les règles de construction des matériels de réseaux et branchements BT, liées aux conditions d'intervention sous tension.

Composition

Les grilles sont constituées d'un jeu de barres tétrapolaires fixé sur un socle en composite polyester, renforcé de fibre de verre, qui est protégé par un plastron en thermoplastique.
La fixation de la grille sur l'enveloppe (Paninter ou Soclinter) est réalisée par un système de rail en plastique ou en acier traité anti-corrosion. La grille de repiquage possède un degré de protection IP2X suivant NF EN 60 529.

La grille de fausse-coupure

Permet l'alimentation de trois abonnés en configuration triphasée, tout en assurant la dérivation du réseau.

Spécification technique
HN 62-S-15



Réf. 0540.375



Réf. 0542.078

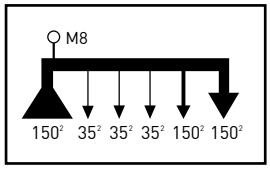

La grille d'étoilement

Destinée à alimenter jusqu'à 3 abonnés en configuration triphasée. Permet le raccordement d'un câble réseau de 95 mm².

Spécification technique
HN 62-S-15



Réf. 0540.372



Réf. 0542.080

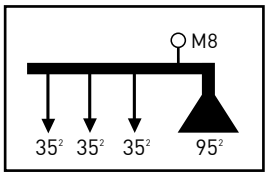

La grille de repiquage

Destinée à alimenter deux abonnés en configuration monophasée ou triphasée.

Spécification technique
HN 62-S-23



Réf. 0540.541

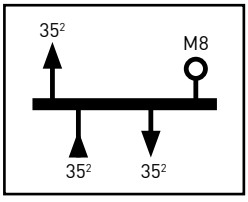

Description	Arrivées	Départs	Réf. grille seule	Réf. Paninter équipé	Réf. Soclinter équipé
Grille de fausse-coupure	3 x 150²	3 x 35²	0540.375	0257.064	0542.078
	2 x 240² + 1 x 150²	3 x 35²	0540.368	0257.065	0542.082R07
Grille d'étoilement	1 x 95²	3 x 35²	0540.372	0257.039	0542.080
Grille de repiquage	1 x 35²	2 x 35²	0540.541	0257.040	0542.081

> COFFRETS ÉQUIPÉS DE GRILLES MODULAIRES IP2X

Utilisation

Regroupement et centralisation de fonctions

- Optimisation du réseau et du nombre de branchements,
- Regrouper en un point unique toutes les fonctions réseau et branchement : coupure, protection, fausse-coupure, étoilement, repiquage, branchement monophasé, branchement triphasé.

Capacité d'évolution de la configuration

- Réalisation d'évolution de branchements,
- Extension possible du réseau.

Degrés de protection

- **IP43 suivant NF EN 60529**
- **IK10 suivant NF EN 62262**

Avantages

- Solutions applicables dans les domaines du lotissement, de l'effacement du réseau et du petit collectif (jusqu'à 6 branchements)
- Protection IP2X
- Simplification de la mise en oeuvre

Spécification technique

HN 63-S-65

Modules de raccordements interchangeables

Spécifications

Module de raccordement G3 interchangeable

- **degré de protection IP2X,** module en place et câble raccordé,
- **vis à serrage calibré** ("tête fusible") pour le serrage des conducteurs,
- **raccordement sur jeu de barres par vis M12.**

Module RAC 240 G3



Jeu de 3 connecteurs de phase réseau 240² et 1 de neutre 150²

Réf. 0540.870

- Composé de 3 connecteurs de phase. Capacité : 50 à 240 mm² et d'1 connecteur de neutre (bleu). Capacité : 50 à 150 mm²
- Occupe 2 plages.

Module RAC 150 G3



Jeu de 4 connecteurs réseau 150²

Réf. 0540.871

- Composé de 3 connecteurs de phase et d'un connecteur de neutre (bleu). Capacité : 50 à 150 mm².
- Occupe 1 seule plage avec câble 50² à 95² et 2 plages avec câble 150².

Module RAC 35 G3



Jeu de 4 connecteurs de branchement 3x35²

Réf. 0540.872

- Composé de 3 connecteurs de phase et d'un connecteur de neutre (bleu) à perforation d'isolant de capacité 10 à 35 mm²,
- Permet de raccorder 3 départs triphasés,
- Occupe 1 plage.

Module BR 60T G3



Ensemble pour branchement triphasé protégé 60 A

Réf. 0540.874

- Composé de 3 bases phase 60 A et d'une base de neutre (bleue) : bases superposables,
- Bornes de raccordement à perforation d'isolant de capacité de 10-35 mm²,
- Occupe 1 plage.

Supports interchangeables G3 (jeux de barres)

Les supports interchangeables sont identifiés G3. Ils reçoivent les modules interchangeables G3 de dernière génération.

Les plages de raccordement reçoivent directement les prises de réalimentation 400 A par trou taraudé M12.
L'entre-axe des plages de contact est de 50 mm.



Support 6 plages G3
Nom. Enedis 67.70.112
Réf. 0540.860



Support 9 plages* G3
Nom. Enedis 67.70.122
Réf. 0540.861

Enveloppes



Coffret Soclinter
Réf. 0542.083R07

Références

Modules et connecteurs interchangeables G3	
Jeu de 4 connecteurs réseau 240² (3PH+1N)	0540.870
Jeu de 4 connecteurs réseau 150² (3PH+1N)	0540.871
Jeu de 4 connecteurs branchement 3x35² (3PH+1N)	0540.872
Ensemble pour branchement triphasé protégé T00-60A (3PH+1N)	0540.874
Supports interchangeables (jeux de barres)	
Support 6 plages G3	0543.860
Support 9 plages G3	0543.861
Coffret équipé avec jeux de barres	
Coffret Soclinter équipé avec support 6 plages	0542.085R07
Coffret Soclinter équipé avec support 9 plages	0542.086R07
Coffret équipé avec jeux de barres et connecteurs	
Coffret Soclinter 2 Arrivées 240² et 3 Départs 35²	0542.084R07
Coffret Soclinter 3 Arrivées 240² et 3 Départs 35²	0542.083R07

Exemples de configuration

Configuration REMBT
6 plages

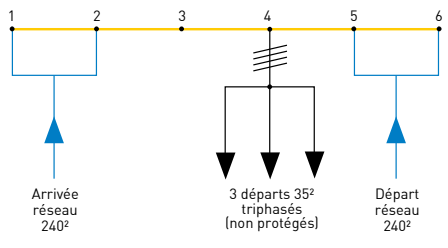

Configuration REMBT
9 plages

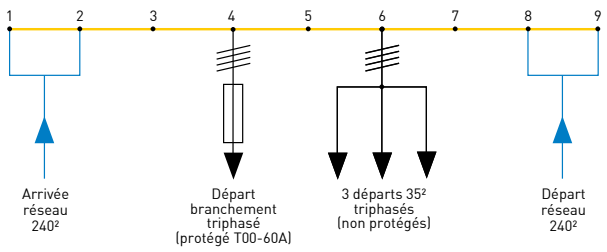

> LES COFFRETS TYPE FAUSSE-COUPURE

DÉPARTS NON PROTÉGÉS

Utilisation
Installés en limite de propriété, ces coffrets sont destinés au branchement électrique des maisons individuelles.

Spécifications techniques
CEI 439 - ST ONE N° D05-B52
Spécification matériels
NF EN 60 695-2-10

Degrés de protection
- **IP43 suivant NF EN 60529 et CEI 439**
- **IK10 suivant NF EN 62262**

Composition

Grilles constituées :
- d'une traverse isolante,
- d'une platine en cuivre étamé équipée de bornes bimétal de 50 à 240 mm²,
- de 2 à 4 départs 35 mm²,
- de cloisons isolantes.

La grille de fausse-coupure

Permet le branchement d'abonnés et /ou de raccordement de câbles de 50,95 ou 150 ² tout en assurant une dérivation pour le réseau de 50 à 240 mm².



Réf. 0534.583

Grille de fausse-coupure 1 arrivée

Arrivées	Départs	Paninter					Soclinter
		Réf. Eclair	Réf. ONE	Réf. RAK	Réf. Amendis	Réf. LYDEC	Réf. Eclair
1 x 50²	2 x 35²	0534.510	-	-	-	-	0534.530
1 x 50²	3 x 35²	0534..580	0534.635	-	-	-	0534.590
1 x 50²	4 x 35²	0534.520	0534.611	-	-	-	0534.540
1 x 95²	2 x 35²	0534.513	0534.603	-	-	-	0534.533
1 x 95²	3 x 35²	0534.583	0534.604	-	-	-	0534.593
1 x 95²	4 x 35²	0534.523	0534.605	-	0534.903	-	0534.543
1 x 95²	2 x 50²	0534.559	-	-	-	-	-
1 x 95²	4 x 50²	-	-	-	0534.929R07	-	-
1 x 95²	2 x 95²	0534.558	-	-	-	-	-
1 x 150²	2 x 35²	0534.516	-	-	-	-	0534.536
1 x 150²	3 x 35²	0534.586	0534.610	-	-	-	0534.596
1 x 150²	4 x 35²	0534.526	0534.601	-	0534.902	-	0534.546
1 x 150²	2 x 95²	0534.557	-	-	-	0534.934R07	0534.567
1 x 150²	3 x 95²	0534.706	-	-	-	-	0534.711
1 x 240²	2 x 35²	0534.916R07	0534.643	-	-	-	-
1 x 240²	3 x 35²	0534.917R07	0534.646	0534.940R07	-	-	-
1 x 240²	4 x 35²	-	0534.922R07	-	-	-	-
1 x 240²	2 x 95²	-	-	-	-	0534.936R07	-

Grille de fausse-coupure 2 arrivées

Arrivées	Départs	Paninter					Soclinter	
		Réf. Eclair	Réf. ONE	Réf. RAK	Réf. Amendis	Réf. LYDEC	Réf. Eclair	Réf. LYDEC
2 x 50²	2 x 35²	0534.511	-	-	-	-	0534.531	-
2 x 50²	3 x 35²	0534.581	0534.636	-	-	-	0534.591	-
2 x 50²	4 x 35²	0534.521	-	-	0534.905	-	0534.541	-
2 x 50²	2 x 50²	0534.556	-	-	-	-	-	-
2 x 95²	2 x 35²	0534.514	0534.630	-	-	-	0534.534	-
2 x 95²	3 x 35²	0534.584	0534.606	0534.054	-	-	0534.594	-
2 x 95²	4 x 35²	0534.524	0534.609	-	-	-	0534.544	-
2 x 95²	2 x 50²	0534.750	0534.896	-	-	-	-	-
2 x 95²	2 x 95²	0534.550	-	-	-	-	-	-
2 x 95²	1 x 95² + 4 x 35²	-	-	0534.881	-	-	-	-
2 x 150²	2 x 35²	0534.517	-	-	-	-	0534.537	-
2 x 150²	3 x 35²	0534.587	0534.607	-	0534.901	-	0534.597	-
2 x 150²	4 x 35²	0534.527	0534.602	-	-	-	0534.547	-
2 x 150²	2 x 50²	0534.552	-	-	-	-	0534.562	-
2 x 150²	1 x 95²	0534.652	-	-	-	-	-	0534.656
2 x 150²	2 x 95²	0534.554	0534.897	-	-	0534.935R07	0534.564	-
2 x 150²	3 x 95²	0534.702	-	-	-	-	0534.712	-
2 x 150²	4 x 95²	0534.709	-	-	-	-	-	-
2 x 150²	2 x 150²	0534.551	-	-	-	-	-	-
2 x 150²	3 x 50²	-	-	-	-	0534.918R07	-	-
2 x 150²	3 x 50²	0534.913R13	-	-	-	-	-	-
2 x 150²	1 x150² + 4 x 35²	-	-	0534.880	-	-	-	-
2 x 240²	2 x 35²	0534.519	0534.644	-	0534.915R07	-	0534.539	-
2 x 240²	3 x 35²	-	0534.641	0534.056	-	-	0534.599	-
2 x 240²	4 x 35²	0534.529	0534.923R07	0534.057	-		0534.549	-
2 x 240²	4 x 50²	-	0534.925R07	-	-	-	-	-
2 x 240²	1 x 95²	-	-	0534.890R07	-	0534.937R07	-	-
2 x 240²	2 x 95²	0534.555	0534.926R07	0534.931R07	-	-	-	-
2 x 240²	3 x 95²	0534.899R07	-	-	-	-	-	-
2 x 240²	2 x 150²	0534.932R07	-	-	-	-	0534.941R07	-
2 x 240²	1 x 150² + 1 x 95²	-	-	-	-	-	-	0534.563

Grille de fausse-coupure 3 arrivées

Arrivées	Départs	Paninter					Soclinter	
		Réf. Eclair	Réf. ONE	Réf. RAK	Réf. Amendis	Réf. LYDEC	Réf. Eclair	Réf. LYDEC
3 x 50²	2 x 35²	0534.512	-	-	-	-	0534.532	-
3x 50²	3 x 35²	0534.582	0534.637	-	-	-	0534.592	-
3 x 50²	4 x 35²	0534.522	-	-	-	-	0534.542	-
3 x 95²	2 x 35²	0534.515	0534.631	-	-	-	0534.535	-
3 x 95²	3 x 35²	0534.585	0534.620	-	-	-	0534.595	-
3 x 95²	4 x 35²	0534.525	0534.921R07	-	-	-	0534.545	-
3 x 150²	2 x 35²	0534.518	0534.608	-	-	-	0534.538	-
3 x 150²	3 x 35²	0534.588	0534.612	-	-	-	0534.598	-
3 x 150²	4 x 35²	0534.528	0534.638	-	0534.900	-	0534.548	-
3 x 150²	2 x 50²	0534.912R07	-	-	-	-	-	-
3 x 150²	3 x 50²	-	-	-	0534.911R07	-	-	-
3 x 150²	4 x 50²	-	-	-	0534.910	-	-	-
3 x 150²	1 x 95²	-	-	-	-	-	-	0534.666
3 x 150²	2 x 95²	0534.914R07	-	-	0534.933R07	-	-	-
3 x 240²	2 x 35²	0534.570	0534.645	0534.884	-	-	0534.574	-
3 x 240²	3 x 35²	-	0534.642	0534.878R07	-	-	0534.920R07	-
3 x 240²	4 x 35²	0534.571	0534.924R07	-	-	-	0534.575	-
3 x 240²	2 x 95²	-	0534.927R07	-	-	0534.938R07	-	-
3 x 240²	3 x 95²	0534.928R07	-	-	-	-	-	-

> LES COFFRETS TYPE FAUSSE-COUPURE

DÉPARTS PROTÉGÉS

Utilisation
Ces grilles permettent la mise en place des points de protection par fusibles HPC 22 x 58 - 80 A, T00-125 A, T0-160 A ou T1-250 A, tout en assurant les dérivations nécessaires au réseau.

Descriptif

- La grille tétrapolaire est constituée d'une traverse isolante en polyester sur laquelle sont montées des platines en cuivre étamé équipées de serre câbles et séparées par des cloisons isolantes.
- Les protections sont montées sur un chassis traité anti-corrosion.
- La liaison entre les arrivées et les C/C est assurée par des barres de cuivre.



Réf. 0532.159

La grille de protection 80 A

Permet le raccordement d'un câble réseau jusqu'à 240 mm², tout en assurant des protections C-80 A pour le branchement des habitats collectifs.

Grille de fausse-coupure 1 arrivée - départs triphasés 22 x 58 - 80 A

Arrivées	Départs	Protection	Réf. Paninter	Réf. Soclinter
1 x 50²	2 x 35²	80 A	0532.803	0532.814
1 x 50²	3 x 35²	80 A	0532.151	0532.171
1 x 95²	2 x 35²	80 A	0532.804	0532.815
1 x 95²	3 x 35²	80 A	0532.157	0532.177
1 x 95²	4 x 35²	80 A	0532.730	0532.740
1 x 150²	2 x 35²	80 A	0532.121	0532.182
1 x 150²	3 x 35²	80 A	0532.122	0532.183
1 x 240²	2 x 35²	80 A	0532.221	0532.188
1 x 240²	3 x 35²	80 A	0532.222	0532.189

*Fusibles non fournis.

Grille de fausse-coupure 2 arrivées - départs triphasés 22 x 58 - 80 A

Arrivées	Départs	Protection	Réf. Paninter	Réf. Soclinter
2 x 50²	2x35²	80 A	0532.805	0532.816
2 x 50²	3x35²	80 A	0532.153	0532.173
2 x 50²	4x35²	80 A	0532.734	0532.744
2 x 95²	2x35²	80 A	0532.806	0532.817
2 x 95²	3x35²	80 A	0532.159	0532.179
2 x 95²	4x35²	80 A	0532.731	0532.741
2 x 150²	2x35²	80 A	0532.807	0532.818
2 x 150²	3x35²	80 A	0532.126	0532.185
2 x 150²	4x35²	80 A	0532.732	0532.742
2 x 240²	2x35²	80 A	0532.808	0532.819
2 x 240²	3x35²	80 A	0532.226	0532.191
2 x 240²	4x35²	80 A	0532.738	0532.748

Grille de fausse-coupure 3 à 4 arrivées - départs triphasés 22 x 58 - 80 A

Arrivées	Départs	Protection	Réf. Paninter	Réf. Soclinter
3 x 50²	2x35²	80 A	0532.809	0532.820
3 x 50²	3x35²	80 A	0532.155	0532.175
3 x 95²	2x35²	80 A	0532.810	0532.821
3 x 95²	3x35²	80 A	0532.161	0532.181
3 x 150²	2x35²	80 A	0532.129	0532.186
3 x 150²	3x35²	80 A	0532.130	0532.187
3 x 150²	4x35²	80 A	0532.733	-
1 x 150² + 2 x 95²	2x35²	80 A	0532.800	0532.811
2 x 150²+2 x 95²	2x35²	80 A	0532.801	0532.812
3 x 150²+2 x 95²	2x35²	80 A	0532.802	0532.813
3 x 240²	2x35²	80 A	0532.229	0532.192
3 x 240²	3x35²	80 A	0532.230	0532.193
3 x 240²	4x35²	80 A	0532.739	-

La grille de protection 125 A

Permet le raccordement d'un câble réseau jusqu'à 240 mm², tout en assurant des protections T00 - 125 A pour le branchement des habitats collectifs.



Réf. 0532.917

Grille de fausse-coupure 1 arrivée et départs triphasés T00 - 125 A

Arrivées	Départs	Protection	Réf. Paninter	Réf. Soclinter
1 x 50²	2 x 50²	125 A	0532.845	0532.835
1 x 50²	3 x 50²	125 A	0532.890	0532.900
1 x 50²	4 x 50²	125 A	0532.910	0532.920
1 x 95²	2 x 50²	125 A	0532.848	0532.838
1 x 95²	3 x 50²	125 A	0532.893	0532.903
1 x 95²	4 x 50²	125 A	0532.913	0532.923
1 x 150²	2 x 50²	125 A	0532.849	0532.839
1 x 150²	3 x 50²	125 A	0532.896	0532.906
1 x 150²	4 x 50²	125 A	0532.916	0532.926
1 x 240²	2 x 50²	125 A	0532.961R07	-

Grille de fausse-coupure 2 arrivées et départs triphasés T00 - 125 A

Arrivées	Départs	Protection	Réf. Paninter	Réf. Soclinter
2 x 50²	2 x 50²	125 A	0532.846	0532.836
2 x 50²	3 x 50²	125 A	0532.891	0532.901
2 x 50²	4 x 50²	125 A	0532.911	0532.921
2 x 95²	2 x 50²	125 A	0532.870	0532.880
2 x 95²	3 x 50²	125 A	0532.894	0532.904
2 x 95²	4 x 50²	125 A	0532.914	0532.924
2 x 150²	2 x 50²	125 A	0532.872	0532.882
2 x 150²	3 x 50²	125 A	0532.897	0532.907
2 x 150²	4 x 50²	125 A	0532.917	0532.927
2 x 150²	3 x 95²	125 A	-	0532.958R07
2 x 150²	4 x 95²	125 A	0532.942	0532.943
2 x 240²	2 x 50²	125 A	0532.874	0532.884
2 x 240²	3 x 50²	125 A	0532.899	0532.909
2 x 240²	4 x 50²	125 A	0532.919	0532.929
2 x 240²	1 x 150² + 3 x 35²	125 A	-	0535.094R07

*Fusibles non fournis.

Grille de fausse-coupure 3 arrivées et départs triphasés T00 - 125 A

Arrivées	Départs	Protection	Réf. Paninter	Réf. Soclinter
3 x 50²	2 x 50²	125 A	0532.847	0532.837
3 x 50²	3 x 50²	125 A	0532.892	0532.902
3 x 50²	4 x 50²	125 A	0532.912	0532.922
3 x 95²	2 x 50²	125 A	0532.871	0532.881
3 x 95²	3 x 50²	125 A	0532.895	0532.905
3 x 95²	4 x 50²	125 A	0532.915	0532.925
3 x 150²	2 x 50²	125 A	0532.873	0532.883
3 x 150²	3 x 50²	125 A	0532.898	0532.908
3 x 150²	4 x 50²	125 A	0532.918	0532.928
3 x 240²	2 x 50²	125 A	0532.875	0532.885
3 x 240²	3 x 50²	125 A	0532.960R07	-

*Fusibles non fournis.

La grille de protection 160 A

Permet le raccordement d'un câble réseau jusqu'à 150 mm², tout en assurant des protections T0-160 A pour le branchement des habitats collectifs.



Réf. 0535.254

Grille de fausse-coupure 2 à 3 arrivées et départs triphasés T0 - 160 A

Arrivées	Départs	Protection	Réf. Paninter	Réf. Soclinter
2 x 50²	2 x 50²	160 A	0535.250	-
2 x 95²	1 x 50²	160 A	0535.211	-
2 x 95²	2 x 50²	160 A	0535.251	-
2 x 95²	2 x 95²	160 A	0535.253	-
3 x 95²	2 x 50²	160 A	0535.281	-
2 x 150²	2 x 50²	160 A	0535.252	0535.257
2 x 150²	2 x 95²	160 A	0535.254	0535.259
2 x 240²	2 x 95²	250 A	0535.261R07	
2 x 240²	2 x 95²	250 A	-	0535.260

*Fusibles non fournis.

La grille de protection 250 A

Permet le raccordement d'un câble réseau jusqu'à 150 mm², tout en assurant des protections T1-250 A pour le branchement des grands habitats collectifs.



Réf. 0535.151

Grille de fausse-coupure 1 à 2 arrivées et départs triphasés T1 - 250 A

Arrivées	Départs	Protection	Réf. Paninter
2 x 95²	1 x 95²	250 A	0535.110
2 x 95²	2 x 95²	250 A	0535.150
2 x 150²	1 x 95²	250 A	0535.111
2 x 150²	2 x 95²	250 A	0535.151
2 x 150²	2 x 150²	250 A	0535.153
1 x 240²	1 x 240²	250 A	0535.099R07
2 x 240²	2 x 95²	250 A	0535.152

* Pour d'autres sections de câbles : nous consulter ** Fusibles non fournis

> LES COFFRETS DE DISTRIBUTION TYPE PASSAGE EN COUPURE EN CHARGE PCC

Utilisation
Destiné au réseau électrique en boucle, en zone urbaine, ce coffret permet d'assurer une meilleure continuité du service, en cas de panne sur le réseau. Le sectionnement s'effectue grâce aux couteaux manœuvrables par poignée isolée.

Composition

- Les passages en coupure en charge sont réalisés par des coupe-circuits avec sectionneurs pour une intensité jusqu'à 400 A.
- Les grilles peuvent être équipées d'une ou deux antennes non sectionnables constituées d'une barre de cuivre et d'un serre-câble 95 ou 150 mm².

La grille PCC départs non protégés

Destinée à l'alimentation de 3 ou 4 abonnés en configuration triphasée non protégée avec des départs de 35 mm² ou l'alimentation des habitats collectifs avec des départs 50 ou 95 mm².



Réf. 0535.472

2PCC T0 départs non protégés

Arrivées	Départs	Réf. Paninter	Réf. Soclinter
2 x 50²	3 x 35²	0535.470	0535.475
2 x 95²	3 x 35²	0535.471	0535.476
2 x 150²	3 x 35²	0535.472	0535.477
2 x 150²	4 x 50²	0535.352	0535.356
3 x 150²	3 x 35²	-	0535.489
2 x 240²	3 x 35²	0535.473	0535.478
2 x 240²	4 x 50²	0535.353	0535.357

2PCC T2 départs non protégés

Arrivées	Antenne	Départs	Réf. Paninter
2 x 240²	-	4 x 35²	0535.320
2 x 240²	240²	4 x 35²	0535.321
2 x 240²	-	2 x 95²	0535.438
2 x 240²	240²	2 x 95²	0535.437

La grille PCC départs protégés 80 A

Destinée à l'alimentation de 2 ou 4 abonnés.

La protection est réalisée par des fusibles à cartouche HPC 22 x 58 - 80 A.



Réf. 0535.816

2PCC 400 A départs protégés 22 x 58 - 80 A

Arrivées	Antenne	Départs	Protection	Paninter		Soclinter
				Réf. Eclair	Réf. Amendis	Réf. Eclair
2 x 50²	-	2 x 35²	80 A	0535.800	-	0535.804
2 x 50²	1 x 50²	2 x 35²	80 A	0535.850	-	0535.854
2 x 50²	-	3 x 35²	80 A	0535.810	-	0535.814
2 x 50²	1 x 50²	3 x 35²	80 A	0535.860	-	0535.864
2 x 95²	-	2 x 35²	80 A	0535.801	-	0535.805
2 x 95²	1 x 95²	2 x 35²	80 A	0535.851	-	0535.855
2 x 95²	-	3 x 35²	80 A	0535.811	-	0535.815
2 x 95²	1 x 95²	3 x 35²	80 A	0535.861	-	0535.865
2 x 150²	-	2 x 35²	80 A	0535.802	-	0535.806
2 x 150²	1 x 95²	2 x 35²	80 A	0535.852	-	0535.856
2 x 150²	1 x 150²	2 x 35²	80 A	0535.896	-	-
2 x 150²	-	3 x 35²	80 A	0535.812	-	0535.816
2 x 150²	1 x 95²	3 x 35²	80 A	0535.862	0535.903R07	0535.866
2 x 150²	1 x 150²	3 x 35²	80 A	0535.892	-	0535.893
2 x 150²	1 x 150²	4 x 35²	80 A	-	-	0535.902
2 x 240²	-	2 x 35²	80 A	0535.803	-	0535.807
2 x 240²	1 x 95²	2 x 35²	80 A	0535.853	-	0535.857
2 x 240²	1 x 150²	2 x 35²	80 A	0535.890	-	0535.891
2 x 240²	-	3 x 35²	80 A	0535.813	-	0535.817
2 x 240²	1 x 95²	3 x 35²	80 A	0535.863	-	0535.867
2 x 240²	1 x 150²	3 x 35²	80 A	-	-	0535.894
2 x 240²	-	4 x 35²	80 A	0535.953	-	-

*Fusibles non fournis.

La grille PCC
départs protégés 125 A

Permet 3 à 4 branchements collectifs avec des départs de 50 mm² et des protections T00 - 125 A.



Réf. 0535.575

2PCC 400 A départs protégés T00 - 125 A

Arrivées	Antenne	Départs	Protection	Paninter	Soclinter
				Réf. Eclair	Réf. Eclair
2x50²		4x50²	125A	-	0535.573
2x95²		3x50²	125A	-	0535.578
2x95²		4x50²	125A	-	0535.574
2x150²		4x50²	125A	-	0535.575
2x150²	1x150²	3x95²	125A	-	0535.598R07
2x150²		3x95²	125A	0535.600R07	0535.597R07
2x150²	1x150²	3x50²	125A	-	0535.595R07
2x150²	1x95²	3x95²	125A	-	-
2x150²		3x50²	125A	0535.593	-
2x240²		3x50²	125A	-	0535.599R07

*Fusibles non fournis.

La grille PCC
départs protégés 160 A

Permet 1 à 2 branchements collectifs avec des départs de 95 ou 150 mm² et des protections T0 - 160 A.



Réf. 0535.707

2PCC 400 A départs protégés T0 - 160 A

Arrivées	Antenne	Départs	Protection	Réf. Paninter	Réf. Soclinter
2 x 95²		1 x 50²	160 A	0535.724	-
2 x 95²		2 x 50²	160 A	0535.725	-
2 x 95²		1 x 95²	160 A	0535.704	0535.716
2 x 95²		2 x 95²	160 A	0535.706	0535.719
2 x 95²	1 x 95²	2 x 95²	160 A	0535.750	-
2 x 150²		1 x 95²	160 A	0535.705R07	0535.717
2 x 150²		2 x 95²	160 A	0535.707	0535.720
2 x 150²	1 x 95²	2 x 95²	160 A	0535.751	-
2 x 240²		1 x 95²	160 A	-	0535.718
2 x 240²		2 x 95²	160 A	0535.708	0535.721
2 x 240²	1 x 95²	2 x 95²	160 A	0535.752	0535.758
2 x 240²	1 x 150²	2 x 150²	160 A	0535.753	0535.757

* Pour d'autres sections de câbles, nous consulter. ** Fusibles non fournis.

> LES COFFRETS DE REMONTÉE AÉRO-SOUTERRAINE

Utilisation
Les coffrets de remontée aéro-souterraine sont destinés à la distribution en réseau aérien. Ils permettent d'effectuer des descentes pour les traversées de chaussée.

Les enveloppes 445 et 446

Degrés de protection
- **IP43 suivant NF EN 60529**
- **IK10 suivant NF EN 62262**

Composition

- Une cuve et un capot permettant une ventilation par convection naturelle.
- 2 arrivées basses diamètre 68 mm, 8 départs latéraux Ø 32 mm et 2 départs latéraux Ø 22 mm pour l'éclairage public (EP).
- Fixation du coffret : sur poteau par feuillard
  (les coffrets sont livrés avec un jeu de ferrures pour cerclage sur poteau).



Coffret 445
Réf. 0445.655



Coffret 446
Réf. 0560.133

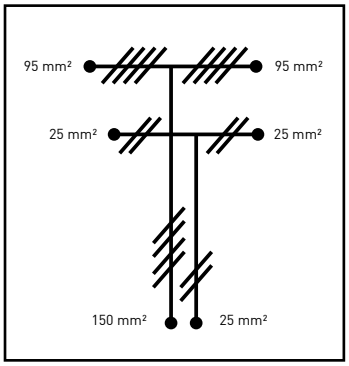

Schéma de principe

Arrivées	Départs	Réf. 445	Réf. 446
1 x 150² + 1 x 25² (EP)	2 x 95² + 2 x 25² (EP)	0445.655	-
1 x 150² + 1 x 25² (EP)	2 x 95² + 2 x 25² (EP)	-	0560.133
1 x 240²	2 x 150²	-	0560.136R07
1 x 240²	2 x 95² + 2 x 35² (EP)	-	0560.134



Autres coffrets

BOÎTIERS DE PROTECTION POUR CANDÉLABRES

Utilisation
Boîtiers de connexion pour candélabres permettant le raccordement et la protection électrique des candélabres.
Ils assurent également la protection contre les contacts directs et indirects lors des travaux d'installation ou de maintenance des luminaires d'éclairage public.

> GAMME DF 21

Degrés de protection
- **IP44 suivant NF EN 60529**
- **IK08 suivant NF EN 62262**

Enveloppe

- Matériel : polycarbonate RAL 7035
- Résistance aux impacts, à la corrosion et aux Ultra-Violets
- Matériau isolant de classe thermique E UNE 21 305
- Ventilation par convection naturelle
- Montage : en intérieur ou extérieur

Partie électrique

- Alimentation tétrapolaire jusqu'à 35 mm²
- Tension de service : 230/400 V
- Fusibles cylindriques UTE 10 x 38 mm
- Fusibles placés sur le couvercle du boitier permettant la coupure visible du circuit lors de l'ouverture de celui-ci.



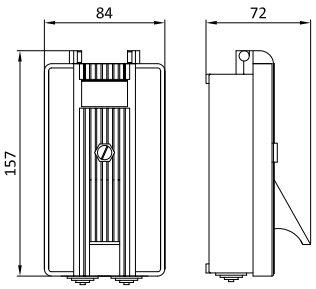

DF 21/2
Réf. 0012.001



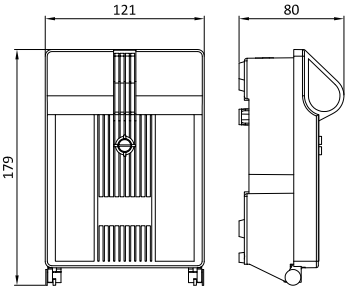

DF 21/4
Réf. 0014.001

Désignations	Dimensions (mm)	Bornes entrées	Bornes sorties	Référence
DF 21/2C	157x84x70	4 x 25	2 x 6	0012.001
DF 21/4C	179x121x80	4 x 35	4 x 6	0014.001

> GAMME T2-T3

Caractéristiques techniques

- Bornier : monobloc IP2X ajustable et extractible sur boitiers T2
- Accès protection : par trappe basculante
- Système d'accrochage : par crochet
- Bornes de connexion traitées pour une utilisation bimétal, pouvant recevoir des câbles en cuivre ou en aluminium.

Degrés de protection

- **IP44 suivant NF EN 60529**
- **IK07 suivant NF EN 62262**

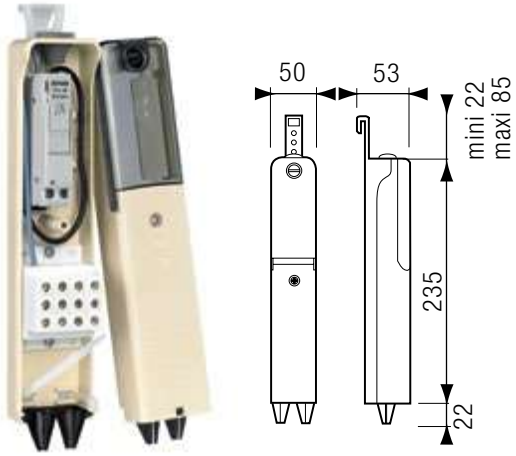

Boîtier T0
2 modules

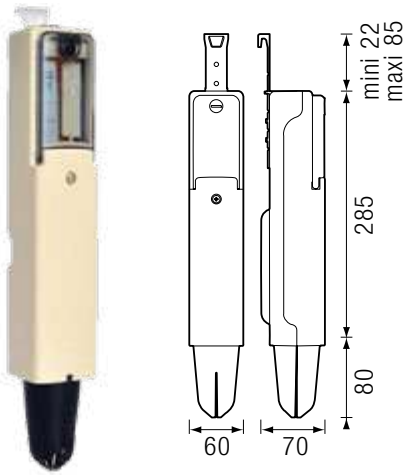

Boîtier T1
2 modules

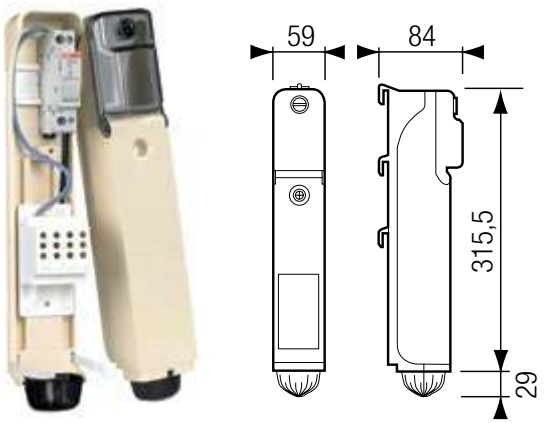

Boîtier T2
3 modules

Désignations	Diamètre intérieur (mm)	Protection Coupe-circuit	Capacité de raccordement triphasé (mm²)	Référence
Boîtier T0	68	1 C/C	2 x 16²	0015.000R07
Boîtier T1	84	1 C/C	3 x 16²	0015.001R07
		2 C/C	3 x 16²	0015.002R07
Boîtier T2	99	2 C/C	2 x 25²	0015.003R07
		1 C/C	3 x 25²	0015.004R07
		1 C/C	2 x 35²	0015.005R07



Accessoires pour réseaux aériens BT en câble torsadé

> SUPPORTS BERCEAUX

Spécifications techniques
NFC 33-040
ST ONEE N° D02-B20

Utilisation
Fixation de faisceaux de câbles de réseaux torsadés BT posés sur façades (1 support tous les 50-70 cm).
Ils sont utilisés pour l'éclairage public également.

Composition

- Collier et support en matériau thermoplastique de haute résistance aux intempéries
- Clou en acier cadmié ou zingué blanc
- Bouchon de protection thermoplastique
- Dispositif permettant l'adjonction d'un deuxième faisceau

Fixation : A frapper dans un trou de Ø 12 ou 16 mm (diamètre de cheville) et d'une profondeur de 70 mm (longueur de cheville).



Réf. 0580.060

Désignations	Diamètre max du faisceau D (mm)	Ecartement a (mm)	Diamètre de cheville (mm)	Référence
BRPF 1	54	20	12	0580.060
BRPF 6	54	60	12	0580.070
BRTF 10	54	100	16	0580.045

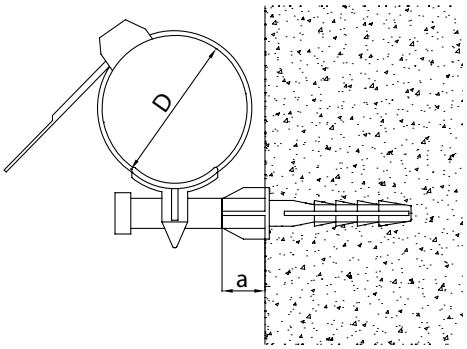

> ENSEMBLES DE SUSPENSION

Spécifications techniques
NFC 33-040
ST ONEE N° D02-B20

Utilisation
Suspension de lignes aériennes avec neutre porteur aligné, jusqu'à un angle max de 30°. En alignement l'ensemble peut servir de fusible en cas de surcharge accidentelle. La liaison mobile assure la mobilité longitudinale et transversale de la pince.

Composition
- Une console de suspension (CS 1500)
- Une pince de suspension (PS 1500)
- Liaison mobile (LM 1500)

Fixation : Par boulon de 14 ou 16 mm ou 2 feuillards inox de 20 x 0,7 mm.

Caractéristiques
- Résistance à la traction : 1200 daN
- Capacité : Neutre almelec jusqu'à 80 mm²

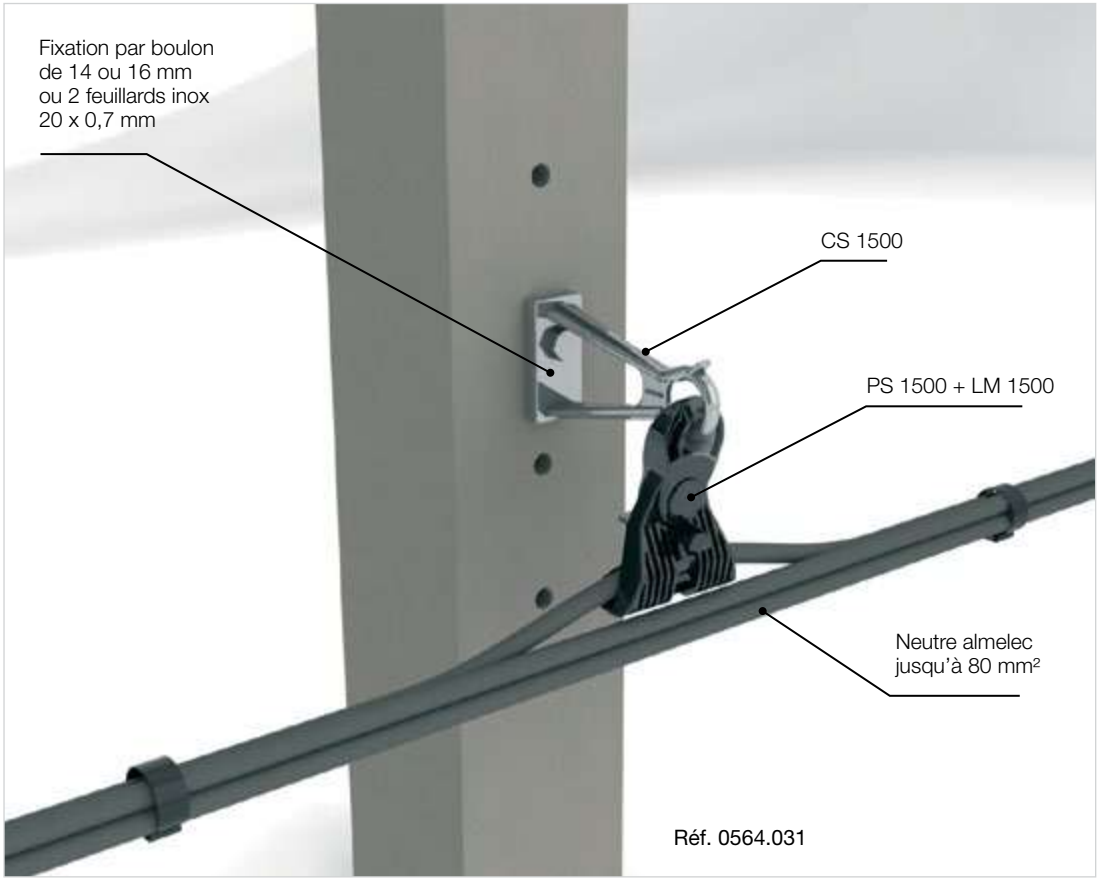

Réf. 0564.031

Désignation	Composition	Référence
ES 1500	CS 1500 + PS 1500 + LM 1500	0564.031

Spécifications techniques
NFC 33-041
ST ONEE N° D02-B20

Pour ligne aérienne torsadée

> Fixation sur poteau

Ensembles simples (EA)

Utilisation
Ancrage simple des réseaux tendus BT sur poteaux en conducteurs isolés torsadés.

Composition
- Une console (CA 1500)
- Une pince (PA 1500)

Fixation : par boulons de 14 ou 16 mm ou deux feuillards 20 x 0,7 mm.

Caractéristiques
- Résistance à la traction : 1500 daN
- Capacité : Neutre almelec de 54,6 et 70 mm²

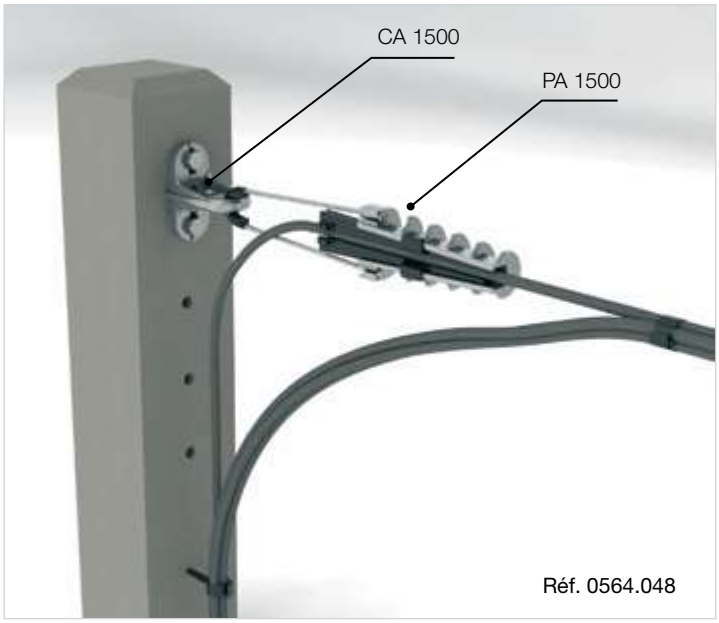

Désignation	Composition	Référence
EA 1500	CA 1500 + PA 1500	0564.048

Ensembles doubles (EAD)

Utilisation
Ancrage double des réseaux tendus BT sur poteaux en conducteurs isolés torsadés.

Composition
- Une console (CA 1500)
- Deux pinces (PA 1500)

Fixation : par boulons de 14 ou 16 mm ou deux feuillards 20 x 0,7 mm.

Caractéristiques
- Résistance à la traction : 1500 daN
- Capacité : Neutre almelec de 54,6 et 70 mm²

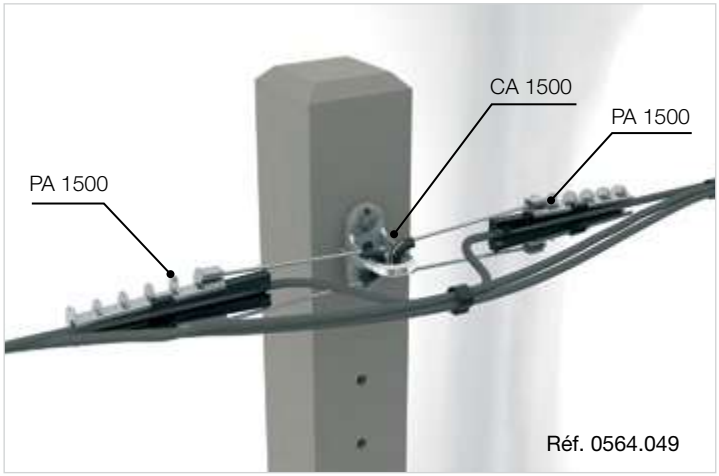

Désignation	Composition	Référence
EAD 1500	CA 1500 + 2 x PA 1500	0564.049

> Fixation sur façade

Utilisation
Ancrage de réseaux aériens BT sur façades.



Composition

- Un corps en alliage d'aluminium à haute résistance mécanique.
- 2 coins thermoplastiques résistants aux UV.
- Une câblette flexible en acier inoxydable

Caractéristiques

- Résistance à la traction : 600 daN.

Spécifications techniques
EN 50483-3
NFC 33-041

Désignation	Neutre porteur (mm²)	Référence
PA 600	54.6-70	0564.016

> Pour branchement

Utilisation
Ancrage de branchements aériens BT sur poteaux ou sur façades.

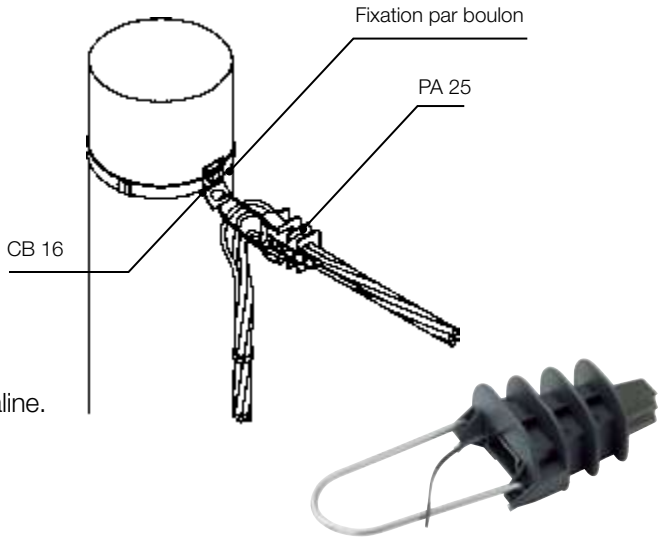

Composition

- Un corps thermoplastique, de haute résistance à la corrosion en milieu industriel et atmosphère saline.
- Un coin thermoplastique.
- Une anse en acier inoxydable ou galvanisé.

Caractéristiques

- Résistance à la traction : 200 daN.

Désignation	Composition	Référence
PA 25	Câble torsadé 2x6 - 4x25 mm²	0564.100

> CPA / CPL

Connecteurs à serrage simultané pour réseaux aériens isolés BT

Utilisation
Ces connecteurs réalisant la dérivation d'un réseau aérien BT isolé/isolé ou nu/isolé. La couverture des sections en principal et dérivé permettent aussi bien les branchements des abonnés que l'extension de lignes. La dérivation peut être réalisée indifféremment sur le côté droit ou gauche du connecteur.

Composition

- Corps thermoplastique renforcé en fibre de verre de haute résistance mécanique et climatique.
- Joint d'étanchéité en élastomère de grande rigidité diélectrique et résistant aux intempéries.

Caractéristiques

- Tenue diélectrique dans l'eau supérieure à 6 kV.
- Acceptent indistinctement des conducteurs cuivre ou aluminium.
- Pose sous tension ou hors tension, sans charge.
- Connexion simultanée sur le conducteur principal et sur le dérivé au moyen d'une vis à tête fusible hexagonale métallique ou composite.

Spécifications techniques
EN 50483-4
UNE 21 021
NF C 33-020



CPA 10



CPA 25



CPA 150



CPA 95

6kV



CPL 95



CPL 150

Type	Désignation	Nombre de vis de serrage	Principal Al/Cu (mm²)	Dérivé Al/Cu (mm²)	Couple de serrage (mm²)	Référence
Branchement	CPA 10	1	16 – 95	1,5 – 10	8	0581.028
	CPA 25	1	16 – 50	4 – 25	9	0581.029
	CPA 95	1	16 – 95	4 – 35	16	0581.030
	CPA 150	1	35 – 150	4 - 35	16	0581.031
Réseau	CPL 95	1	16 – 95	16 – 95	16	0581.050
	CPL 150	2	50 - 150	50 – 150	16	0581.051

> CB2

Connecteurs satellite à serrage indépendant pour branchement de 2 abonnés BT

Utilisation
Connecteurs permettant de réaliser une dérivation d'un câble aérien de section comprise entre 35 et 150 mm² vers 2 dérivés de branchement 16 à 35 mm².

Composition

- Corps thermoplastique renforcé en fibre de verre de haute résistance mécanique et climatique.
- Joint d'étanchéité en élastomère de grande rigidité diélectrique et résistant aux intempéries.

Caractéristiques

- Serrage indépendant entre principal et dérivé permettant de séquencer l'intervention.
- Les bornes dérivées sont à dénudage afin de réaliser plusieurs connexions/reconnexions.
- Opérations de montage sous tension ou hors tension.
- La connexion et déconnexion du dérivé doit être sans charge.
- Tenue diélectrique dans l'eau supérieure à 6 kV.
- Acceptent indistinctement des conducteurs cuivre ou aluminium pour la dérivation.



Spécifications techniques
EN 50483-4
UNE 21 021
NF C 33-020

Désignation	Principal Al/Cu (mm²)	Dérivé Al/Cu (mm²)	Couple de serrage (Nm)		Référence
			Principal	Dérivé	
CB2 / CT70	35-70	2 x 16 -25	16	9	0581.032
CB2 / CT150	35-150	2 x 16-35			0581.052



Produits thermorétractables

> EXTRÉMITÉS

E2R - E3R - E4R

EXTRÉMITÉS THERMORÉTRACTABLES POUR CÂBLES DE RÉSEAU ET DE BRANCHEMENT BT

Matériel destiné à assurer l'étanchéité des têtes de câbles de réseau et de branchement en extérieur.

Isolation et étanchéité au niveau de l'épanouissement des câbles multipolaires secs ou papier imprégné 1 kV.



Descriptif

Pièces en polyoléfine réticulée se rétractant de façon irréversible sous l'action de la chaleur, épousant parfaitement la forme du câble. Etanchéité assurée par un adhésif thermofusible pré-enduit.

Spécification

HM - 27/04/155

Avantages

- Mise en œuvre simple et rapide.
- Excellente résistance à l'abrasion et au vieillissement climatique (UV, pollution).

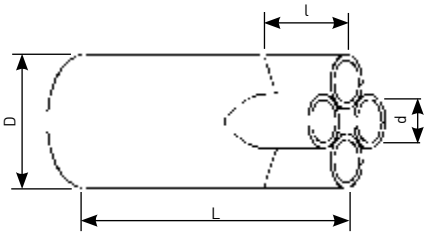

Type	Réf.	Désignation	D (mm)		d (mm)		l (mm)	L (mm)	Condit.	Masse (kg)
			a	b	a	b	b	b		
Bipolaire	00191	E2R 2,5-6	20	10	7	3	18	68	100	0,50
	00192	E2R 10-35	37	9,5	16,5	3,7	36	98	20	0,13
Tripolaire	00195	E3R 4-16	23	9	8	3	18	68	50	0,50
	00196	E3R 10-35	30	18	13	5	24	89	50	1,00
Tétrapolaire	03700	E4R 1,5-10	26	8,5	8	2	17	63	100	1,00
	00188	E4R 10-35	38	14	14	4	36	105	20	0,34
	00189	E4R 50-150	65	25	25	9	43	190	20	1,68
	00190	E4R 240	95	35	33	14	47	215	5	0,91

a : avant rétreint / b : après rétreint libre / Nota : Pour d'autres dimensions, nous consulter.

CRB - CRR - CRC

CAPOTS THERMORÉTRACTABLES

Protection et étanchéité des extrémités de câbles hors tension en attente de raccordement, sur touret ou en tranchée.



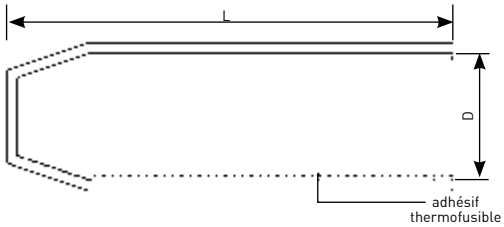

Descriptif

Capuchons constitués d'un "doigt de gant" en polyoléfine réticulée, se rétractant de façon irréversible sous l'action de la chaleur. Etanchéité assurée par un adhésif thermofusible.

Spécification

HM - 27/04/155

Avantages

Mise en œuvre simple et rapide.
Couvre une large plage de diamètres.

Désignation	Réf.	Sections admiss. mm²		Ø câble mm		D (mm)		L (mm) b	Condit.	Masse (kg)
		Mini	Maxi	Mini	Maxi	a	b			
CAPOTAGE DE TORSADE BT										
CRB 4.14	00208	4	14			10	2,5	34	100	0,13
CRB 10.25	00202	10	25			10	5	45	100	0,28
CRR 16.70	00203	16	95			19	7	70	50	0,29
CRR 150	07000	95	150			24	9	95	40	0,18
CRR 240	00210	150	240			30	15	95	40	0,24
CAPOTAGE DE CÂBLE BT ET MT										
CRC 6.16	00209			6	16	20	6	50	10	0,06
CRC 16.27	00204			16	27	30	15	95	10	0,18
CRC 26.48	00205			26	48	63	24	110	10	0,60
CRC 30.60	00206			30	60	63	24	110	10	0,60
CRC 46.80	00207			46	80	78	45	130	10	1,07

a : avant rétreint / b : après rétreint libre / Nota : pour d'autres dimensions, nous consulter.

GR - GAINES THERMORÉTRACTABLES

Isolation du neutre et des phases lors de la réalisation d'extrémités Basse Tension.

Descriptif
Gaines thermorétractables à paroi moyenne, sans adhésif, assurant une sur-isolation et une excellente résistance au vieillissement atmosphérique.



GR 240
Réf. 03027

Désignation	Réf.	Sections admiss. mm²		D (mm)		Cond. Rouleau	Masse (kg)
		Mini	Maxi	a	b		
GR 10-35	03025	10	35	10	3,5	10 m	0,18
GR 50-150	03026	50	150	23	6	10 m	0,57
GR 240	03027	50	240	32	9	10 m	0,76

FRM

FOURREAUX POUR MANCHONS

Isolation et étanchéité des manchons de jonction des liaisons aéro-souterraines Basse Tension.



FRM 35-150
Réf. 00270

Descriptif
Gaines thermorétractables à paroi moyenne enduite d'adhésif thermofusible assurant l'étanchéité.

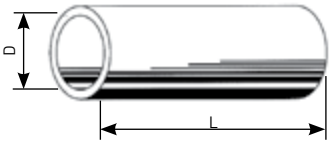

Désignation	Réf.	Section mm²		D (mm)		L (mm)	Condit.	Masse (kg)
		Mini	Maxi	a	b	b		
FRM 25-100	00265	50	95	27	8	100	100	0,80
FRM 25-200	00266	50	95	25	9	200	100	0,80
FRM 30-200	00269	50	150	32	7,5	200	50	0,90
FRM 35-150	00270	95	240	38	12	150	35	1,05
FRM 35-250	00271	95	240	38	12	250	35	1,15

a : avant rétreint / b : après rétreint

Accessoires

> RÉPARTITEURS DE PHASE/NEUTRE

ACCESSOIRES DE BRANCHEMENT

Le répartiteur électrique permet de se repiquer sur plusieurs branchements depuis une seule source d'énergie électrique.

Descriptif

- Existe en 2 modèles : 6x35mm² et 3x35mm²,
- Dispose d'une large plage de raccordement, Cuivre ou Aluminium :
  - 2.5 à 6mm², conducteurs rigides ou multibrins, sans désoperculassions,
  - 6mm² à 35mm², conducteurs rigides ou multibrins.

Spécification

NF EN 60947
NF EN 60998

Avantages

Protection IP2X intégrale.
Vis imperdables.
Fixation sur Rail DIN ou support rigide.



Répartiteur 3x35mm²
Réf. 0934.003R13



Répartiteur 6x35mm²
Réf. 0934.002R13

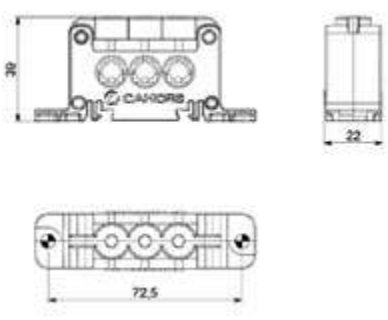

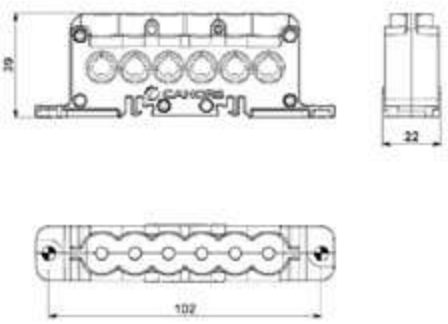




Equipements de postes

Solutions pour Réseaux Moyenne Tension

CAHORS propose des solutions globales, des matériels et des services adaptés aux spécificités des réseaux de distribution d'électricité mondiaux. Ses métiers complémentaires et son expertise technologique lui permettent de développer des postes associant transformateurs, appareillages moyenne tension, tableaux basse tension et électronique de pointe communicante.

> APPAREILLAGE MT

Tableaux MT modulaires GRANY

Les tableaux MT **GRANY** sont destinés à une installation en intérieur pour constituer la partie MT des postes de livraison ou de transformation jusqu'à 24 kV.




> GESTION DES RÉSEAUX MT TÉLÉCONDUITE DE RÉSEAUX

Interface de Télécommande des Interrupteurs

Associé aux cellules, l'Interface de Télécommande des Interrupteurs ITI **IControl-T** permet l'exploitation des ouvrages HTA équipés de cellules motorisées.




Associé à un interrupteur aérien, l'Interface de Télécommande des Interrupteurs ITI **IControl-T,** permet d'assurer la coupure d'artère du réseau MT, quel que soit le mode de mise à la terre du neutre.





> GESTION DES RÉSEAUX MT SURVEILLANCE DE DÉFAUTS

Détecteurs de défauts

La gamme d'équipements de détection de défauts et de surveillance de poste **Sentinel** permet aux équipes sur le terrain de localiser les défauts grâce à la signalisation locale d'un voyant externe. En complément de cette gamme, les détecteurs communicants et détecteurs sur ligne offrent la possibilité d'envoyer à distance l'information de passage d'un défaut et de la rapatrier vers un Système d'Information de type SCADA.



Détecteur de défauts ampèremétrique/directionnel **souterrain**



Détecteur de défauts ampèremétrique/directionnel communicant **souterrain**



Détecteur de défauts ampèremétrique /directionnel **aérien (sur poteau)**



Détecteur de défauts ampèremétrique sur ligne **aérien**

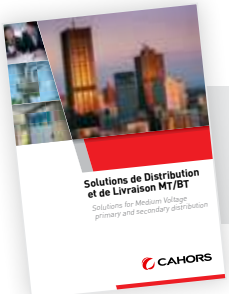

Nous consulter pour toute demande spécifique

TUR
Tableau Urbain Réduit



Les Tableaux Urbains Réduits TUR constituent l'appareillage Basse Tension des postes de transformation MT/BT à couloir de manœuvre.

Ils sont l'interface idéal entre le transformateur MT/BT et les différents réseaux de distribution. La sécurité de l'exploitant est assurée par de multiples écrans de protection pour éviter tout contact accidentel. Cette gamme de matériels est parfaitement adaptée aux exigences d'exploitation.

Descriptif

5 modèles disponibles :

- 800 A (4 et 8 blocs départ max),
- 1200 A (4 et 8 blocs départ max),
- 1800 A (8 blocs départ max).

Avantages

- Tableau à encombrement réduit
- Interrupteur avec visualisation de la coupure

Spécification

HN 63-S-61 (1979)
ST ONEE N° D42-P42

Composition

- Un appareil de coupure (interrupteur 800, 1200 ou 1800 à coupure visible cadenassable en position ouverte).
- Un jeu de barres tétrapolaires placées sur isolateurs, destinées à recevoir les unités de départ.
- Un châssis métallique support permettant une fixation murale en 4 points.
- Un coupe-circuit 10 x 38 pour raccorder le circuit d'éclairage du poste.
- Un écran supérieur de protection arrivée transformateur.
- Deux écrans latéraux préservant des contacts accidentels.
- Un sachet de boulonnerie destiné aux raccordements des câbles d'arrivée.

Tableau TR4 à poignée métallique

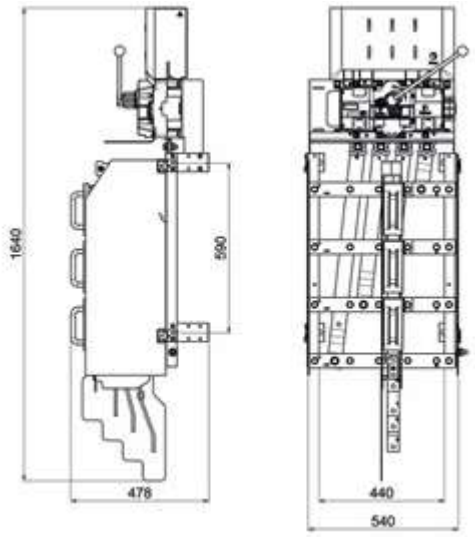

Tableau TR8 à poignée métallique

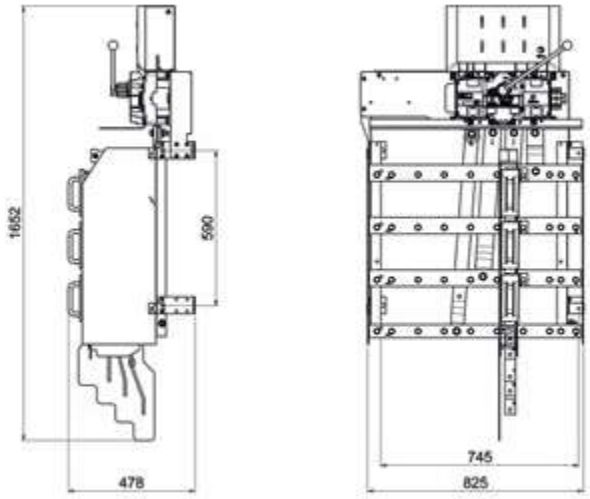

Sécurité des exploitants

Pour cette gamme de tableaux TUR (non IP2X) en service depuis de nombreuses années, nous avons travaillé à améliorer la sécurité et l'ergonomie d'exploitation. Nos produits possèdent désormais des écrans de protection amont pour garantir un degré de protection IPXXB au niveau de la zone de raccordement.

Un aménagement important a également été réalisé sur la manœuvrabilité de l'interrupteur, pour lequel l'effort de manœuvre a été réduit de moitié.

Sécurité et ergonomie d'exploitation



Écran de protection arrivée transformateur permettant de garantir un degré de protection IPXXB au niveau de la zone de raccordement

Poignée métallique longue pour une manoeuvre aisée avec position latérale.

L'unité de départ

Ensemble monobloc 400 A avec neutre sectionnable.

- Protection assurée par 3 fusibles HPC d'entraxe 115 mm taille 2 (standard CEI, EDF ou HN).
- Raccordement aval prévu par boulonnerie M 12 (fournie) pour liaison par cosse.
- Unités de départ et fusibles pouvant être installés hors tension ou sous tension, au moment de la mise en place du poste, ou ultérieurement (utiliser la clé isolée réf. 0902.009 pour l'installation des départs).
  Les panneaux de réservation sont destinés à se substituer à chaque départ non équipé.
  Réalisés dans un matériau isolant, ils garantissent une protection vis-à-vis des pièces sous tension.

Les panneaux de condamnation sont prévus pour pouvoir :

- Condamner un départ,
- Faire une mise en court-circuit du départ,
- Effectuer aisément les essais de câble.

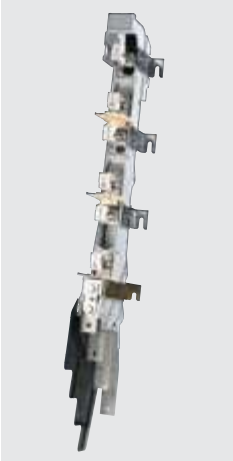

Bloc départ TUR
Réf. 0611.000



Protecteur porte fusible avec poignée de manœuvre
Réf. 0961.043



Panneau de condamnation
Réf. 0961.080



Panneau de réservation
Réf. 0961.041



Clé de manœuvre coudée
Réf. 0902.009

> ÉQUIPEMENTS SUR DEMANDE

- Unité d'arrivée avec appareil de protection générale type disjoncteur 3P ou 4P de puissance 400 A à 1800 A.
- Centrale de mesure avec capteurs de courant intégrée d'usine pour contrôler la puissance et les déséquilibrages.

> ÉQUIPEMENTS OPTIONNELS

Alimentation d'un réseau d'éclairage public :

Le branchement d'une intensité maximale 90 A mono ou triphasée est prévu en aval de l'interrupteur pour alimenter et protéger un réseau d'éclairage public (monté sur demande). Il est composé de bases coupe-circuit, pour fusibles cylindriques et tube de neutre taille 22 x 58.

Caractéristiques générales		TR 4-800	TR 8-800	TR 4-1200	TR 8-1200	TR 8-1800	Unité de départ UD TR
Tension d'emploi		400 V	400 V	400 V	400 V	400 V	400 V
Courant assigné		800 A	800 A	1200 A	1200 A	1800 A	400 A
Hauteur hors-tout avec UD en mm		1533	1533	1545	1545	1561	1108
Largeur hors-tout en mm		540	825	540	825	825	100
Poids non équipé (kg)		31	34	40	44	53	7
Tension assignée en kV à 50Hz/1mn	à la terre	10	10	10	10	10	10
	entre pôles	3	3	3	3	3	3
Tension assignée de tenue de choc en kV	à la terre	20	20	20	20	20	20
	entre pôles	6	6	6	6	6	6
Courant de courte durée admissible en kA	0,5 s	16	16	25	25	32	32
	crête	32	32	52	52	72	72

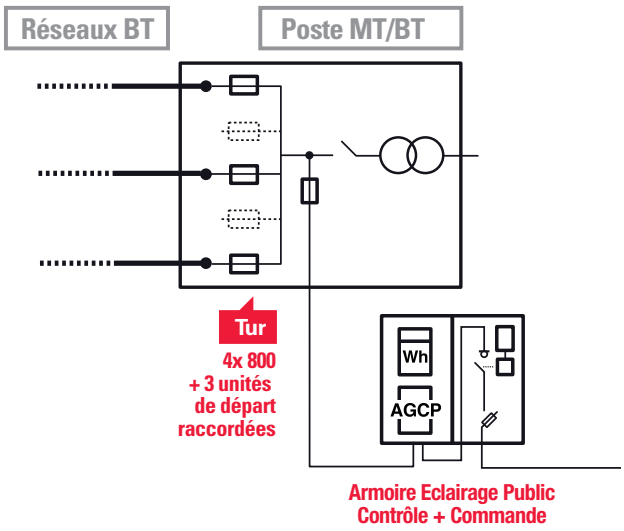

Désignations	Références
TABLEAUX ÉQUIPÉS	
TUR BT TR4 - 800 A - 4 départs équipés	0610.141M-4
TUR BT TR8 - 1200 A - 4 départs équipés	0610.142M-4
TUR BT TR8 - 1200 A - 5 départs équipés	0610.142M-5
TUR BT TR8 - 1200 A - 6 départs équipés	0610.142M-6
TUR BT TR8 - 1200 A - 8 départs équipés	0610.142M-8
TUR BT TR8 - 1800 A - 4 départs équipés	0610.143-4
TUR BT TR8 - 1800 A - 5 départs équipés	0610.143-5
TUR BT TR8 - 1800 A - 6 départs équipés	0610.143-6
TUR BT TR8 - 1800 A - 8 départs équipés	0610.143-8
ACCESSOIRES	
TUR BT TR4 - 800 A	0610.141M
TUR BT TR8 - 1200 A	0610.142M
Bloc départ	0611.000
Appareil de coupure Générale (ACG) tétrapolaire	0961.118
Panneau de condamnation	0961.080
Panneau de réservation	0961.041
Protecteur porte fusible	0961.043
Clé de manoeuvre isolée	0902.009
Fusible HPC Taille 2 – 125 A -115 mm	0900.751
Fusible HPC Taille 2 – 160 A -115 mm	0900.752
Fusible HPC Taille 2 – 200 A -115 mm	0900.753
Fusible HPC Taille 2 – 250 A -115 mm	0900.754
Fusible HPC Taille 2 – 315 A -115 mm	0900.755
Fusible HPC Taille 2 – 400 A -115 mm	0900.756

TIPI COMPACT
Tableaux Réduits IP2X

Les tableaux BT sont destinés à équiper les postes urbains de distribution publique et interchangeables avec les tableaux TUR non IP2X existants.

Ils sont parfaitement adaptés aux exigences de l'exploitation, ainsi qu'aux problèmes de sécurité et de travail sous tension.



Descriptif

Modèles disponibles :

- TIPI COMPACT 5-800
- TIPI COMPACT 5-1200
- TIPI COMPACT 8-800
- TIPI COMPACT 8-1200
- TIPI COMPACT 12-1200
- TIPI COMPACT 15-1800

Spécifications

CEI 439.1 / CEI 947-3
CEI 269-2

Avantages

- Pour les modèles 5 et 8 départs : interchangeabilité facile avec les tableaux TUR existants (points de fixation et de raccordement identiques)
- Sécurité et sûreté de fonctionnement, conformité totale à la norme internationale CEI 439.1 :
  - Degré de protection IP2X sur toutes les faces des produits
  - Séparations isolantes internes en conformité avec la forme 4b correspondant au niveau de sécurité le plus élevé de la norme (cf. schéma ci-contre)
  - Tableau testé unitairement en 3 essais de routine : inspection d'ensemble, essai diélectrique et contrôle de la continuité électrique des circuits (fourniture du certificat de test et de conformité à la norme CEI 439.1 sur demande).

CEI 439.1 - Forme 4b

Niveau de sécurité le plus élevé

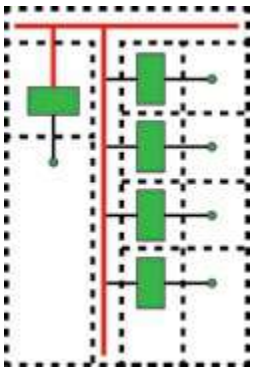

Séparation des jeux de barres et des appareils, des appareils entre eux, et des bornes de sorties entre elles.

Composition

- Un interrupteur de coupure générale à coupure visible.
- Un jeu de barres collectrices protégées pouvant recevoir jusqu'à 5 ou 8 unités de départ.
- Prises M12 permettant une réalimentation avec des connecteurs à visser 400 A.
- Fonctions en option :
  - Protection par coupe-circuit de tous les auxiliaires pouvant être alimentés par le tableau (centrale de mesure ou dispositif de surveillance, coffret CPL, détecteur de défaut ou coffret ITI).
  - Unité de départ pour l'alimentation d'un réseau d'éclairage public.

TIPI COMPACT IP2X 5-800 / 5-1200

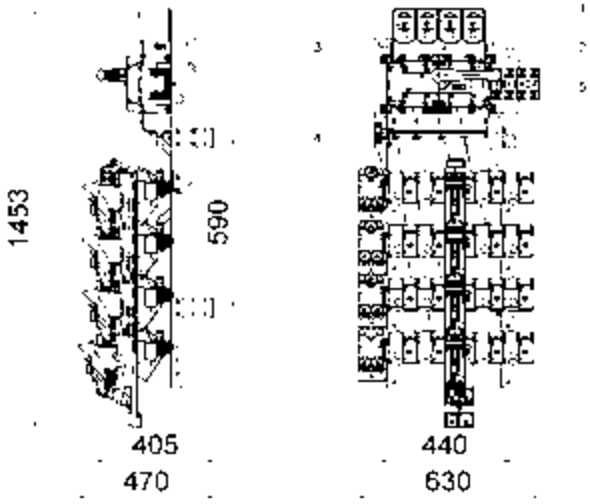

TIPI COMPACT IP2X 8-800 / 8-1200

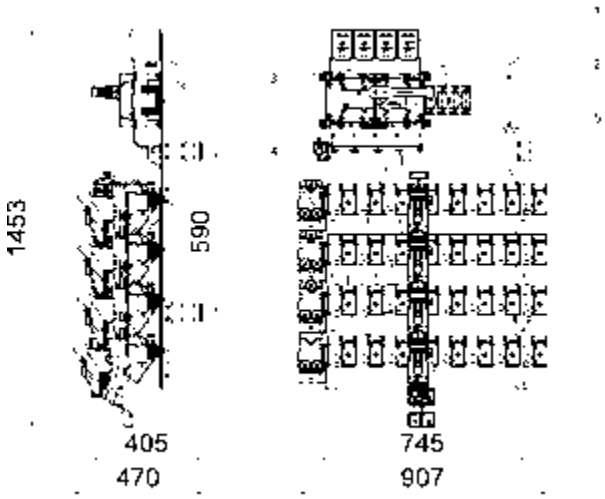

Dimensions en mm

1 - Raccordement amont IP2X
2 - Interrupteur-sectionneur de coupure générale
3 - Mise en court-circuit arrivée transformateur
4 - Prise de raccordement pour réalimentation
5 - Unité d'alimentation d'éclairage public (type ACG)

L'unité de départ (standard HN 63-S-61)

Les unités de départ sont interchangeables et se montent sur tous les types de tableaux TIPI et TIPI COMPACT.

- Unités de départ tétrapolaires à neutre sectionnable par barrette taille 2.
- Mise en place et retrait pouvant s'effectuer avec le jeu de barres sous-tension.
- Raccordement des unités de départ avec des serre-câbles à serrage mécanique ou par cosses.
- Mise à la terre et en court-circuit par dispositif spécialisé (nous consulter).



Unité de départ TIPI
Réf. 0611.100

Unité de départ TIPI monitorée
Réf. 0611.107R13

> ÉQUIPEMENTS SUR DEMANDE

- Unité d'arrivée avec appareil de protection générale type disjoncteur 3P ou 4P de puissance 400 A à 1800 A,
- Centrale de mesure avec capteurs de courant intégrée d'usine pour contrôler la puissance et les déséquilibrages,
- Départ d'éclairage public 60, 90 ou 160 A avec platine d'alimentation intégrée (contacteur général, interrupteur crépusculaire, disjoncteur bipolaire de départ).

Caractéristiques générales		TIPI COMPACT				UD TIPI COMPACT
		5-800	8-800	5-1200	8-1200	
Tension d'emploi		400 V	400 V	400 V	400 V	400 V
Courant assigné		800 A	800 A	1200 A	1200 A	400 A
Hauteur hors-tout avec UD en mm		1528	1528	1528	1528	928
Largeur hors-tout en mm		587	907	626	907	100
Poids non équipé (kg)		36	42	40	47	7,1
Tension assignée en kV à 50Hz/1mn	à la terre	10	10	10	10	10
	entre pôles	2	2	2	2	2
Tension assignée de tenue de choc en kV	à la terre	20	20	20	20	20
	entre pôles	6	6	6	6	6
Courant de courte durée admissible en kA	0,5 s	16	16	25	25	32
	crête	32	32	52	52	72

> RÉFÉRENCES

Désignations	Références
TABLEAUX ÉQUIPÉS	
TIPI COMPACT 5 - 800 A - 4 départs équipés	0610.240-4
TIPI COMPACT 5 - 800 A - 5 départs équipés	0610.240-5
TIPI COMPACT 8 - 800 A - 4 départs équipés	0610.270-4
TIPI COMPACT 8 - 800 A - 5 départs équipés	0610.270-5
TIPI COMPACT 8 - 800 A - 6 départs équipés	0610.270-6
TIPI COMPACT 8 - 800 A - 8 départs équipés	0610.270-8
TIPI COMPACT 5 - 1200 A - 4 départs équipés	0610.250-4
TIPI COMPACT 5 - 1200 A - 5 départs équipés	0610.250-5
TIPI COMPACT 8 - 1200 A - 4 départs équipés	0610.260-4
TIPI COMPACT 8 - 1200 A - 5 départs équipés	0610.260-5
TIPI COMPACT 8 - 1200 A - 6 départs équipés	0610.260-6
TIPI COMPACT 8 - 1200 A - 8 départs équipés	0610.260-8
TABLEAUX NON ÉQUIPÉS	
TIPI COMPACT 5 - 800 A	0610.240
TIPI COMPACT 5 - 1200 A	0610.250
TIPI COMPACT 8 - 800 A	0610.270
TIPI COMPACT 8 - 1200 A	0610.260
TIPI COMPACT 12 - 1200 A	Nous consulter
TIPI COMPACT 15 - 1800 A	Nous consulter

Désignations	Références
ACCESSOIRES	
Unité de départ TIPI	0611.100
Unité de départ TIPI monitorée	0611.107R13
Clé TORX isolée de fixation des départs	0902.017
Fusibles HPC T2 Entraxe 115 mm - Gamme HN ou CEI	Sur demande

TIPI pour postes au sol

Tableaux Interface de Puissance et d'Information

Les TIPI sont des tableaux BT destinés à équiper les postes urbains de distribution publique.

Ils sont équipés de série de toutes les fonctionnalités nécessaires à l'exploitant pour travailler hors tension et sous tension en toute sécurité.





Tableau TIPI 4-500
A équipé d'unités de départ, intégré dans un poste de distribution publique
Réf. 0610.200

Utilisation

4 modèles disponibles :

- TIPI 4-500 HR (4+1 départs)
- TIPI 8-1200 et TIPI 8-1200 HR (8+1 départs)
- TIPI 8-1800 HR pour hauteur réduite à 1,5 m/sol (8+1 départs)

Spécifications techniques

- **ST Enedis 63-S-61 (2017)**
- **CEI 439.1 / CEI 947-3 CEI 269-2**

Avantages

Sécurité et sûreté de fonctionnement, conformité à la norme internationale CEI 439.1 :

- Degré de protection IP2X sur toutes les faces des produits,
- Séparations isolantes internes en conformité avec la forme 4b correspondant au niveau de sécurité le plus élevé de la norme (cf. schéma ci-contre),
- Tableau testé unitairement en 3 essais de routine : inspection d'ensemble, essai diélectrique et contrôle de la continuité électrique des circuits (fourniture du certificat de test et de conformité à la norme CEI 439.1 sur demande),
- Produits certifiés Enedis (agrément n°03E119).

CEI 439.1 - Forme 4b
Niveau de sécurité le plus élevé

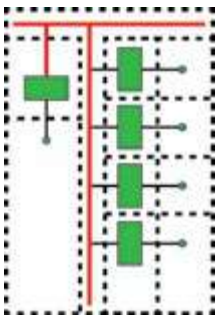

Séparation des jeux de barres et des appareils, des appareils entre eux, et des bornes de sorties entre elles.

Composition

- Un interrupteur de coupure générale tétrapolaire à coupure certaine,
- Un dispositif de mise en court-circuit et à la terre (en amont de l'interrupteur) cadenassable,
- Un jeu de 4 barres collectrices de degré de protection IP2X pouvant recevoir jusqu'à 5 unités de départ (4+1 provisoire) pour le TIPI 4-500 A et jusqu'à 9 départs (8+1 provisoire) pour les TIPI 8-1200 et 8-1800 A,
- Un châssis rigide et barreau bride-câble avec piètement intégré.

Fonctions auxiliaires :

- Unité de départ pour alimentation d'un réseau d'éclairage public,
- Branchement d'éclairage de poste
- Prise de courant 220 V pour branchement d'équipements mobiles,
- Bornier de mise à la terre (MALT) de neutre,
- Protection par coupe-circuit de tous les auxiliaires pouvant être alimentés par le tableau (centrale de mesure ou dispositif de surveillance, coffret CPL, détecteur de défaut ou coffret ITI).

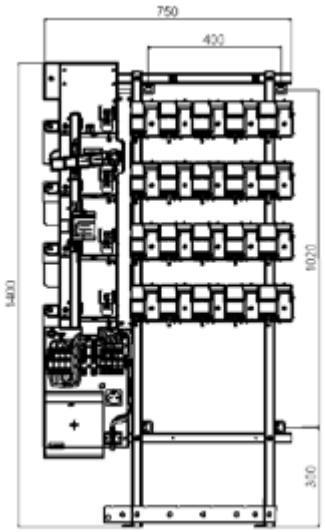

TIPI 4-500 HR
(dimensions en mm)

Unité de départ Distribution Publique (standard ST 63-S-61)

Les unités de départ TIPI sont interchangeables et se montent sur tous les types de tableau TIPI.

- Unités de départ tétrapolaires à coupe-circuit pour fusibles HPC Taille 2 à neutre sectionnable par barrette isolée 115 mm,
- Mise en place et retrait pouvant s'effectuer avec le jeu de barres sous-tension,
- Raccordement des unités de départ avec des serre-câbles à serrage mécanique (sans cosse),
- Mise en court-circuit et à la terre par dispositif spécialisé (nous consulter).

Caractéristiques générales	TIPI 4-500HR	TIPI 8-1200	TIPI 8-1200HR	TIPI 8-1800	UD TIPI
Tension d'emploi	400 V	400 V	400 V	400 V	400 V
Courant assigné	500 A	1200 A	1200 A	1800 A	400 A
Hauteur hors-tout avec UD en mm	1400	1846	1205*	1846	995
Largeur hors-tout en mm	745	1000	1446	1000	100

** Piètement non intégré.*



Unité de départ TIPI
Réf. 0611.100

Désignations	Références
TABLEAUX	
TIPI 4-500 A	0610.200
TIPI 8-1200 A	0610.220
TIPI 8-1800 A	0610.230
TIPI 8-1200A - 4 départs équipés	0610.220-4
TIPI 8-1200A - 5 départs équipés	0610.220-5
TIPI 8-1200A - 6 départs équipés	0610.220-6
TIPI 8-1200A - 7 départs équipés	0610.220-7
TIPI 8-1200A - 8 départs équipés	0610.220-8
TIPI 8-1200A - 9 départs équipés	0610.220-9
TIPI 8-1800A - 4 départs équipés	0610.230-4
TIPI 8-1800A - 5 départs équipés	0610.230-5
TIPI 8-1800A - 6 départs équipés	0610.230-6
TIPI 8-1800A - 7 départs équipés	0610.230-7
TIPI 8-1800A - 8 départs équipés	0610.230-8
TIPI 8-1800A - 9 départs équipés	0610.230-9

Désignations	Références
ACCESSOIRES	
Unité de départ IP2X TIPI (raccordement avec connectique)	0611.100
Dispositif de fixation au sol pour TIPI 8 départs	0961.176
Clé TORX isolée de fixation de départ	0902.017
Barrette cuivre argentée - 400 A entraxe 115 mm	0900.760
Fusible HPC Taille 2 - 125 A - 115 mm	0900.751
Fusible HPC Taille 2 - 160 A - 115 mm	0900.752
Fusible HPC Taille 2 - 200 A - 115 mm	0900.753
Fusible HPC Taille 2 – 250 A – 115 mm	0900.754
Fusible HPC Taille 2 – 315 A – 115 mm	0900.755
Fusible HPC Taille 2 – 400 A – 115 mm	0900.756

TRAFFIX pour postes aériens

Tableaux pour transformateurs MT/BT sur poteau

Les tableaux BT Traffix sont destinés à la protection des réseaux ruraux BT alimentés par des transformateurs haut de poteau de 50 à 160 kVA.

Ils offrent une protection idéale par fusibles pour les réseaux BT de distribution publique.

Efficaces, fiables et simples d'utilisation, ils assurent une protection totale des personnes, des biens et de l'environnement en cas de surintensité.



Descriptif

- Tableau Basse Tension de type extérieur, placé à l'aval d'un transformateur MT / BT haut de poteau conventionnel avec ou sans protection fusiblée MT.
- Gamme complète de tableaux IP2X couvrant les puissances jusqu'à 160 kVA et répondant à tous les besoins (1 ou 2 départs, raccordement de liaisons souterraines, alimentation d'un réseau d'éclairage public, protection dédiée à la surcharge pour le transformateur).
- **2 versions d'enveloppes en polyester armé de fibres de verre :**
  - Traffix SP : appareillage de base pour un départ aérien (ou 2 départs sur la même protection).
  - Traffix DP : possibilité de départ souterrain et d'alimentation d'un réseau d'éclairage public.

Avantages

- Protection optimale des départs de réseau par fusible à Haut Pouvoir de Coupure (HPC).
- Simplicité et fiabilité de la protection ; efficacité absolue sur court-circuit.
- Protection ne vieillissant pas et ne nécessitant pas de maintenance.
- Associé à un transformateur TPC CAHORS (Transformateur Protection Coupure), l'assurance d'une coordination idéale du schéma de protection entre la MT et la BT.
- Mise en place rapide.
- Protection mécanique des câbles jusqu'à 2 m. du sol.
- Indice de protection IP2X facilitant les travaux sous tension.
- Fermeture du coffret par vis plombables et condamnation possible avec un cadenas.

Spécifications techniques

- **ST 63-S-12 / ST 63-S-62 :** Appareillages de protection des réseaux ruraux BT.
- **CEI 60269-1 et CEI 60269-2 :** Coupe-circuit à fusibles Basse Tension.
- **CEI 439.1-2 et CEI 947.3 :** Ensemble d'appareillage de puissance.

> TRAFFIX SP1 ET SP2 - SIMPLE PROTECTION



Caractéristiques générales	SP1	SP2
Tension assignée	440 V	
Courant assigné max.	250 A	250 A
Puissance transformateur	50 kVA / 100 kVA	
Départs avec fusibles	1	2 sur la même protection
Capacité des bornes de raccordement	35 -150²	35 - 150²
Arrivée liaison transformateur	Aérien	
Départ des câbles de réseau	Aérien	
Eclairage public	Non	
Réalimentation du tableau	Par prises M8 amont et aval	
Isolement électrique à 50 Hz	10 kV à la terre - 3 kV entre pôles	
Isolement à onde de choc	20 kV à la terre - 6 kV entre pôles	

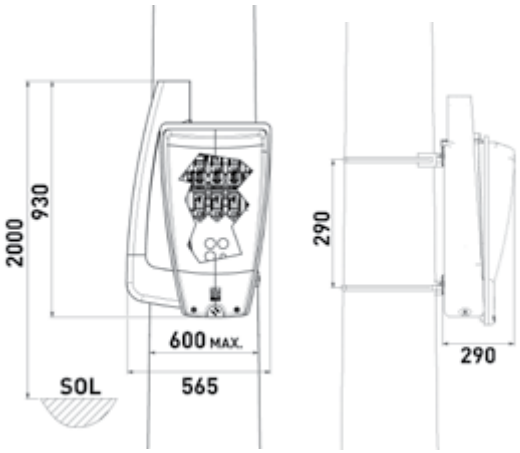

Désignation	Poids (kg)	Réf.
TRAFFIX SP1 - jusqu'à 100 kVA	37	0550.114
TRAFFIX SP2 - jusqu'à 160 kVA	39	0550.115
Fusible 63 A (HN 63-S-20)	-	0900.757
Fusible 125 A (HN 63-S-20)	-	0900.751
Fusible 200 A (HN 63-S-20)	-	0900.753
Fusible 250 A (HN 63-S-20)	-	0900.754
Barrette isolée de neutre 115 mm	0,25	0900.760
Poignée isolée pour manœuvre fusibles	0,1	0902.004
Poignée porte-fusible IP2X	-	0961.043

TRAFFIX SP

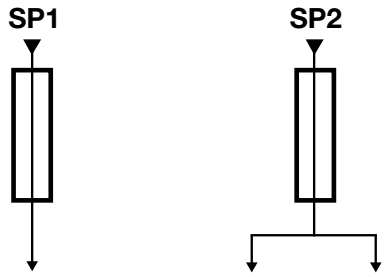

SP : Simple Protection

Le tableau sur poteau TRAFFIX SP présente les mêmes fonctionnalités qu'un disjoncteur sur poteau. Il est donc pour beaucoup de compagnies, la solution la plus économique pour remettre à niveau la fiabilité d'un réseau aérien de distribution publique.

> TRAFFIX DP2 - DEUX DÉPARTS PROTÉGÉS



Caractéristiques générales	DP2
Tension assignée	440 V
Courant assigné max.	250 A
Puissance transformateur	50 kVA / 100 kVA / 160 kVA
Capacité des bornes de raccordement	35 - 150²*
Arrivée liaison transformateur	Aérien
Départ des câbles de réseau	Aérien ou souterrain**
Eclairage public	Oui
Réalimentation du tableau	Par prises M8 ou M12 amont et aval
Isolement électrique à 50 Hz	10 kV à la terre - 3 kV entre pôles
Isolement à onde de choc	20 kV à la terre - 6 kV entre pôles

**Possibilité de raccorder des câbles jusqu'à 240² en utilisant des connecteurs Réf. 0540.870.*

***En cas de départ souterrain, utiliser l'accessoire Réf. 0961.140.*

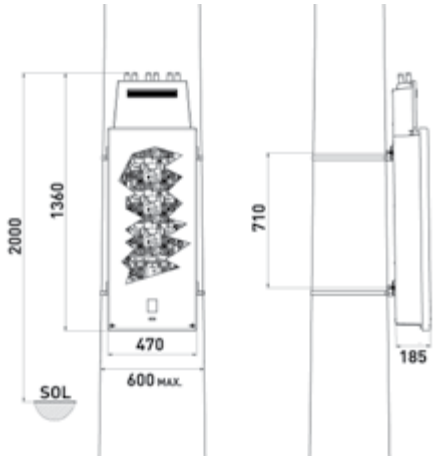

Dimensions en mm

Désignation	Poids (kg)	Réf.
TRAFFIX DP2 - jusqu'à 160 kVA	45	0550.116
TRAFFIX DP2 jusqu'à 160 kVA avec EP - ACG	46	0550.111
Accessoire départ souterrain pour TRAFFIX DP	0,9	0961.140
Jeu de 4 embouts mécanico-rétractables	0,5	0961.164
Accessoire de raccordement provisoire	-	0961.163
Fusible HPC Taille 2 - 125 A - 115 mm	-	0900.751
Fusible HPC Taille 2 - 160 A - 115 mm	-	0900.752
Fusible HPC Taille 2 - 200 A - 115 mm	-	0900.753
Barrette isolée de neutre - 115 mm	0,25	0900.760
Poignée isolée pour manœuvre fusibles	0,1	0902.004
Jeu de 4 connecteurs 50² - 240² pour départ souterrain 240²	1,7	0540.870

TRAFFIX DP
DP2

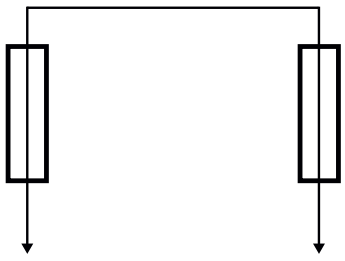

DP : Deux départs protégés

La réduction des coûts de l'électrification en zone rurale et semi-urbaine étant primordiale, le tableau sur poteau TRAFFIX DP est une solution globale économique qui permet d'éviter l'investissement dans un poste au sol, grâce à ses nombreuses fonctionnalités (départs souterrains, alimentation d'un réseau d'éclairage...).

> TRAFFIX PG - AVEC PROTECTION GÉNÉRALE



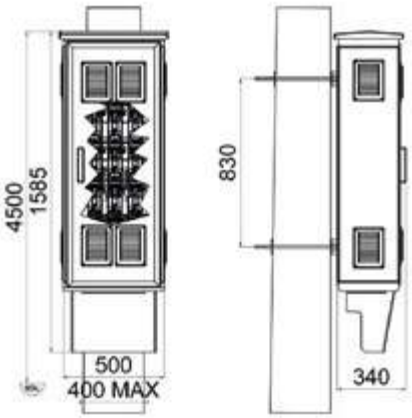

Dimensions en mm

Caractéristiques générales	PG
Tension assignée	440 V
Courant assigné max	400 A
Puissance transformateur	100 kVA / 250 kVA
Nombre de départs	2
Type d'arrivée	Protection générale par fusibles
Départs avec fusibles	2
Capacité des bornes de raccordement	50 -240² *
Arrivée liaison transformateur	Aérien
Départ des câbles de réseau	Aérien ou souterrain
Éclairage public	Non
Réalimentation du tableau	Par accessoire TIPI (nous consulter)
Isolement électrique à 50 Hz	10 kV à la terre 3 kV entre pôles
Isolement à onde de choc	20 kV à la terre 6 kV entre pôles

* sur demande 35-150²

TRAFFIX PG

PG

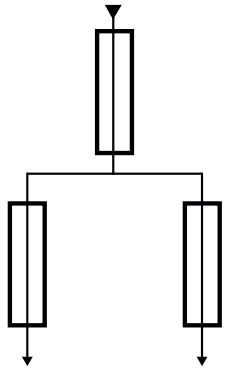

PG = SP + DP Protection générale

Désignation	Poids (Kg)	Réf.
TRAFFIX PG - 100 kVA		0550.008
TRAFFIX PG - 160 kVA		0550.007
TRAFFIX PG - 250 kVA		0550.006
Fusible HPC Taille 2 calibre CEI ou HN	-	Sur demande
Barrette isolée de neutre - 115 mm	0,25	0900.760

Le tableau TRAFFIX PG alliant fiabilité et sécurité, permet aux compagnies électriques de protéger individuellement les principaux composants de la chaîne de distribution : le transformateur MT/BT et les conducteurs de réseau.

> TRAFFIX CG - AVEC COUPURE GÉNÉRALE



Caractéristiques générales	CG
Tension assignée	440 V
Courant assigné max	630 A
Puissance transformateur	100 kVA / 250 kVA
Nombre de départs	2 à 4
Type d'arrivée	Coupure générale
Départs avec fusibles	2 à 4
Capacité des bornes de raccordement	50 -240² *
Arrivée liaison transformateur	Aérien
Départ des câbles de réseau	Aérien ou souterrain
Éclairage public	Non
Réalimentation du tableau	Par accessoire TIPI (nous consulter)
Isolement électrique à 50 Hz	10 kV à la terre 3 kV entre pôles
Isolement à onde de choc	20 kV à la terre 6 kV entre pôles

* sur demande 35-150²

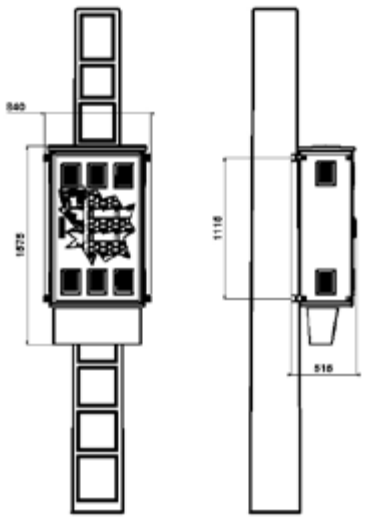

Dimensions en mm

TRAFFIX CG

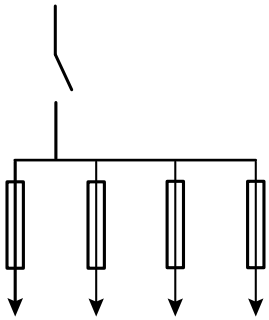

Désignation	Poids (Kg)	Réf.
TRAFFIX CG 630-2D		Sur demande
TRAFFIX CG 630-3D		0550.133
TRAFFIX CG 630-4D		0550.127
Fusible HPC Taille 2 calibre CEI ou HN	-	Sur demande
Barrette isolée de neutre - 115 mm	0,25	0900.760

Le tableau TRAFFIX CG permet de protéger des réseaux aériens de forte puissance jusqu'à 400 kVA (630 A).



Solutions de monitoring

MONITORING DE POSTES AÉRIENS ET SOUTERRAINS

CAHORS est un acteur clé des réseaux électriques intelligents et s'implique dans la transition énergétique en proposant des solutions qui répondent aux exigences des distributeurs d'énergie en termes de :

Disponibilité de l'énergie
- Réduction des temps et fréquences des coupures
- Réduction des zones affectées

Qualité de fourniture de l'énergie
- Respect des seuils de tension
- Maitrise des perturbations (harmoniques, flickers)
- Monitoring du niveau de tension distribuée

Rentabilité de l'énergie
- Optimisation des investissements
- Pérennité des installations
- Réduction des pertes énergétiques
- Maitrise des coûts d'exploitation

Sécurité
- Sécurité des intervenants
- Sécurité des clients et des tiers

> RÉSEAUX SOUTERRAINS

POSTE DE DISTRIBUTION PUBLIQUE INTELLIGENT

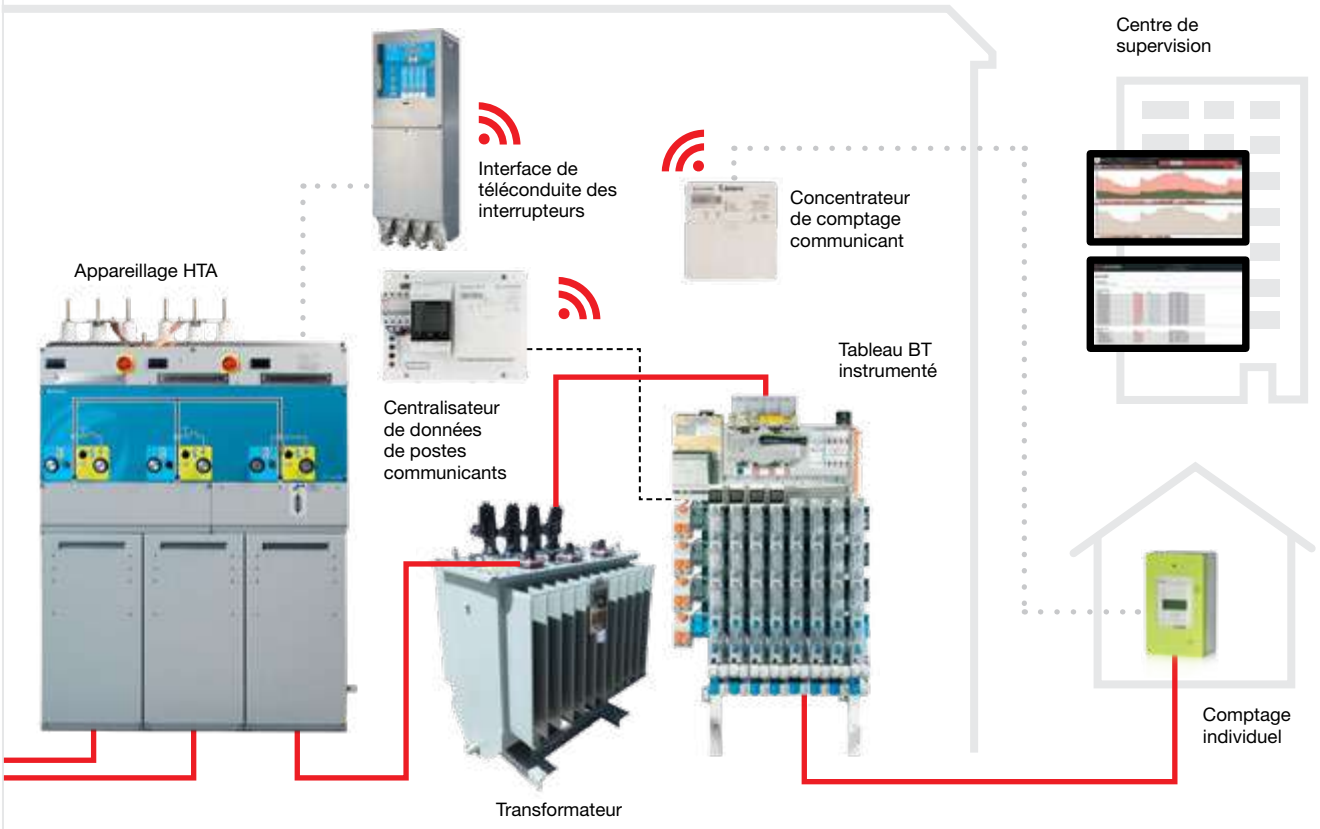

> RÉSEAUX AÉRIENS

POSTE DE DISTRIBUTION PUBLIQUE INTELLIGENT



Coffret monitoring
pour poste sur poteau



Transformateur
haut de poteau
TPC

Tableau BT
instrumenté

Dispositif de mesure et de
communication des données
pour poste sur poteau



Centre de
supervision



> RÉSEAUX SOUTERRAINS

POSTE ABONNÉ INTELLIGENT

Centre de
supervision



Dispositif d'Echange
d'Information et d'Exploitation



Modem pour
compteur industriel



Compteur



Centralisateur de
données de postes
communicants



Appareillage MT
Télégestion du tableau MT



TGBT
(fourniture sur demande)



Transformateur
élévateur ou
abaisseur





> DISPOSITIF DE SURVEILLANCE DE POSTE DE DISTRIBUTION MT/BT

Nos solutions de monitoring de poste de distribution publique sont adaptées à toutes les configurations de réseaux qu'ils soient aériens, souterrains ou même privés et conviennent aux installations neuves ou existantes. Nos dispositifs sont un assemblage de modules fonctionnels de traitement et de communication des données :

- **Sentinel® FRTU :** centralisateur de données de mesures et d'évènements permettant de surveiller à distance des postes de transformation MT/BT.
- **Sentinel® MMU :** analyseur de réseaux triphasés spécifiquement adapté aux contraintes de sécurité exigées dans les postes de distribution MT/BT

Sentinel FRTU



Installés directement sur les tableaux Basse Tension, platines spécifiques ou à l'intérieur d'enveloppes appropriées pour des installations sur poteaux, ces dispositifs permettent de traiter puis de centraliser et de communiquer toutes les données et événements nécessaires à la surveillance d'un poste MT/BT et d'un réseau de distribution électrique.

Les fonctionnalités du système Sentinel® FRTU sont les suivantes :

- Mesurer la température ambiante et la température du transformateur grâce à 2 entrées pour sondes PT 100.
- Surveiller les défauts et événements qui peuvent survenir grâce à 4 entrées TOR (détecteurs de défauts, DGPT2, source secourue,...)
- Mémoriser et horodater ces événements et mesures
- Restituer en local ou à distance via un moyen de communication (GSM/GPRS, Ethernet) des alarmes, les mesures et évènements vers :

- Les agents terrains (réception d'alerte SMS)
- Des responsables d'exploitation (personnels d'astreintes par exemple)
- Un système informatique distant pour analyse ou supervision

Sentinel MMU



Le centralisateur de données communicant Sentinel® FRTU permet de collecter les mesures issues de plusieurs analyseurs de réseaux Sentinel-MMU et autres dispositifs de mesure ou de comptage pouvant être déjà installés dans un poste :

- soit en aval de la sortie du transformateur de distribution MT/ BT,
- soit au niveau des départs du tableau BT,
- soit en amont du transformateur MT/BT pour mesurer les courants moyenne tension,

Via les Sentinel® MMU, le Sentinel® FRTU peut collecter les données électriques suivantes :

- les tensions BT - les courants BT
- les puissances actives, réactives et apparentes
- le facteur de puissance - la fréquence,
- les taux de distorsion harmonique (THD, facteur de distorsion).

Kit monitoring pour poste sur poteau



> GUIDE DE CHOIX

	Sentinel MMU	Sentinel FRTU
Centralisation des données		x
Capteurs de courant Rogowski (Ø 70 et 120 mm)	x	
Mesure du courant	x	
Mesure tension	x	
Horodatage des évènements		x
Horodatage des mesures (par défaut toutes les 10 minutes)		x
Puissances (P,Q,S)	x	
Températures (sondes PT 100)		2E
THD (courants, tensions)	x	
Entrées TOR		4E
Alarmes via SMS (Communication GSM, GPRS - carte SIM non fournie- Abonnement M2M)		x
FP / cos φ	x	
Alarmes sur seuils		x
Communication RS485 Modbus	x	x
Communication IEC 104 (Ethernet/GPRS)		x
Web serveur embarqué (par défaut 9 MMU)		x
Tension d'alimentation	230 VAC / 24VDC	Triphasée

Les solutions de Monitoring CAHORS ont été développées pour un usage en distribution publique et associent les utilisateurs dans le processus d'innovation.

Elles répondent aux besoins des clients en termes de :

- Sureté du matériel et niveau de sécurité conformément à la norme CEI 61010 de catégorie III ou IV,
- Rapidité d'installation grâce à l'optimisation des raccordements et la réduction des câblages,
- Simplicité de mise en service

CAHORS propose des équipements nomades, partiellement mobiles ou totalement intégrés ainsi que des solutions configurables, utilisables en local ou à distance, avec émission d'alarmes par mail ou SMS.

Les "Plus" de la solution

- Concept de monitoring adapté à toutes les configurations de postes MT/BT,
- Meilleure perception de l'équilibre entre charges et productions,
- Intégration des énergies renouvelables optimisée
- Mise en évidence des déséquilibres de phases
- Outil pour l'analyse et la compréhension des pertes techniques et non techniques

Les bénéfices clients

Gain sur l'exploitation
- Réduction des pertes énergétiques
- Réduction des temps et fréquences de coupure

Amélioration de la qualité de fourniture

Gestion efficace des opérations de maintenance
- Facilitation de la mise en place de maintenances préventives
- Augmentation de la durée de vie des équipements

Analyse de la qualité de distribution de l'électricité suivant norme EN 50160



Kit nomade monitoring
Sentinel® EN 50160

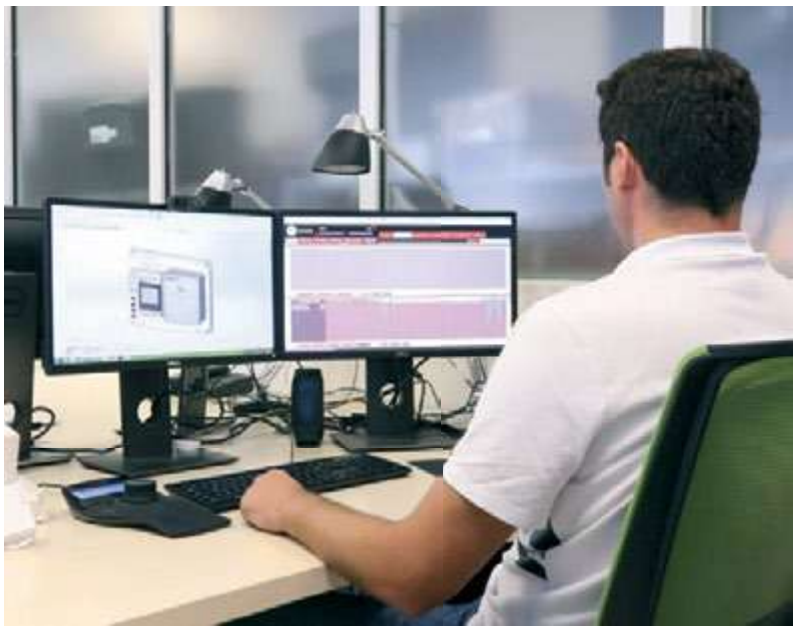

Visualisation des données archivées,
en temps réel, à distance

> ARCHITECTURE GÉNÉRALE DU POSTE SOUTERRAIN

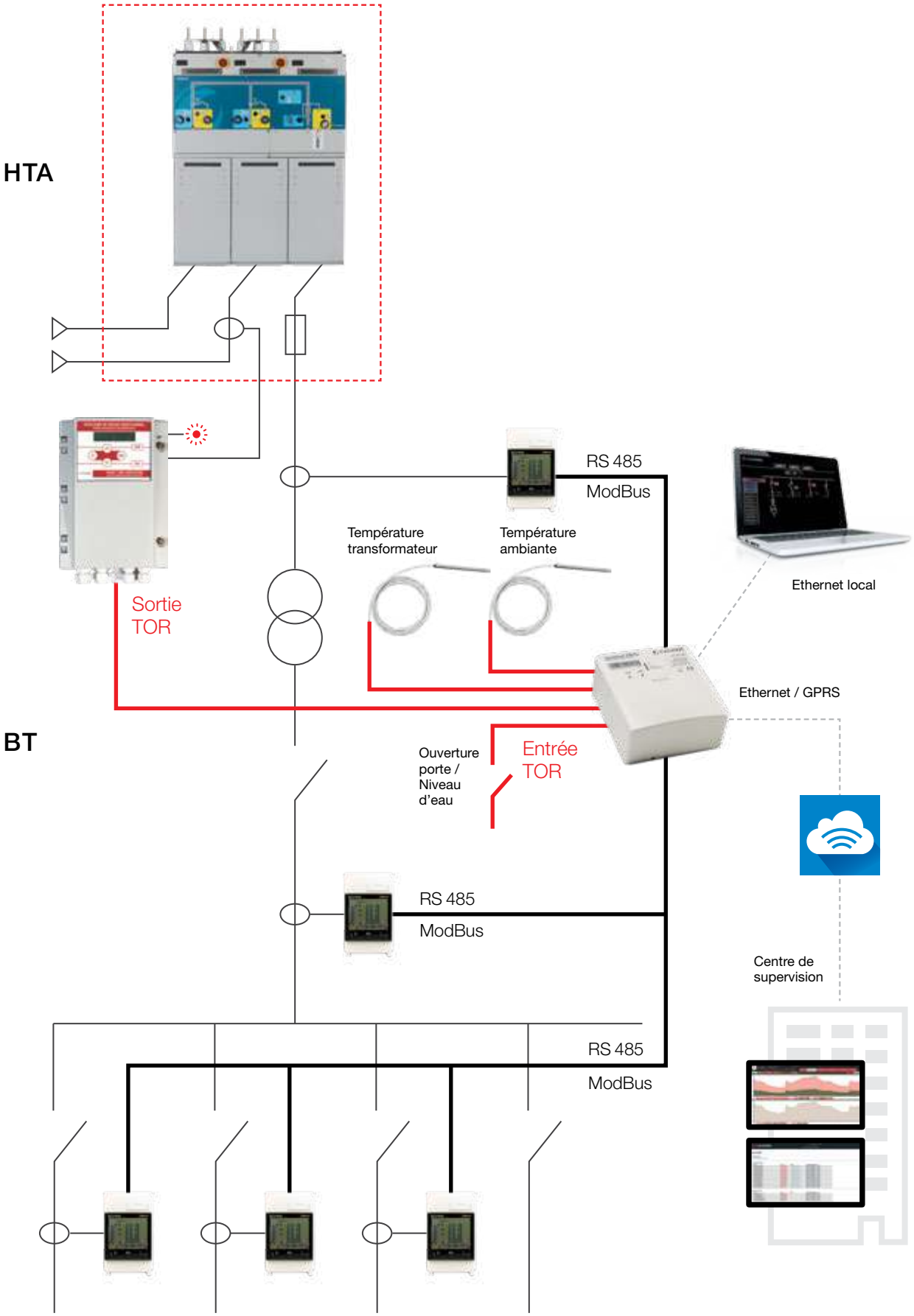

> ARCHITECTURE GÉNÉRALE DU POSTE SOUTERRAIN

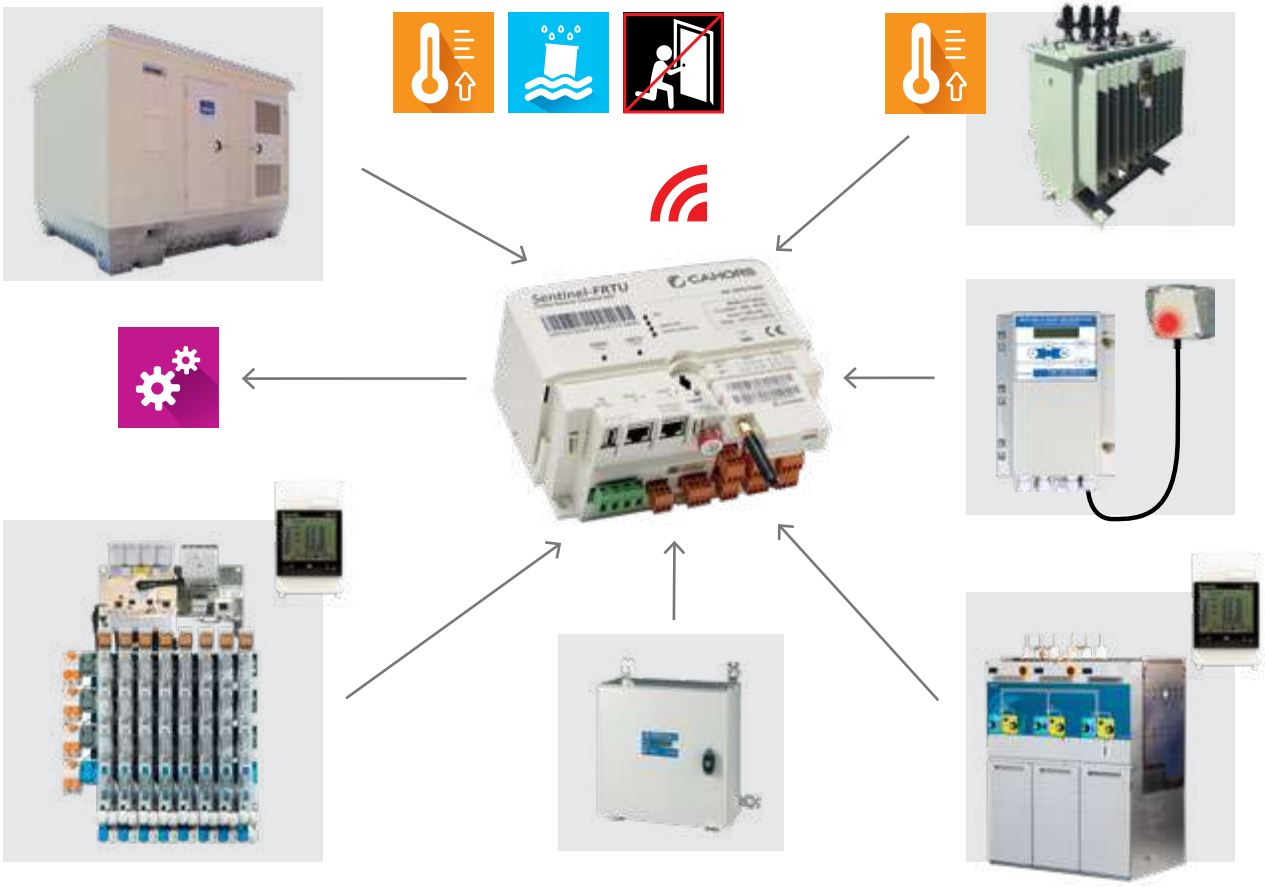

> ARCHITECTURE DE COMMUNICATION

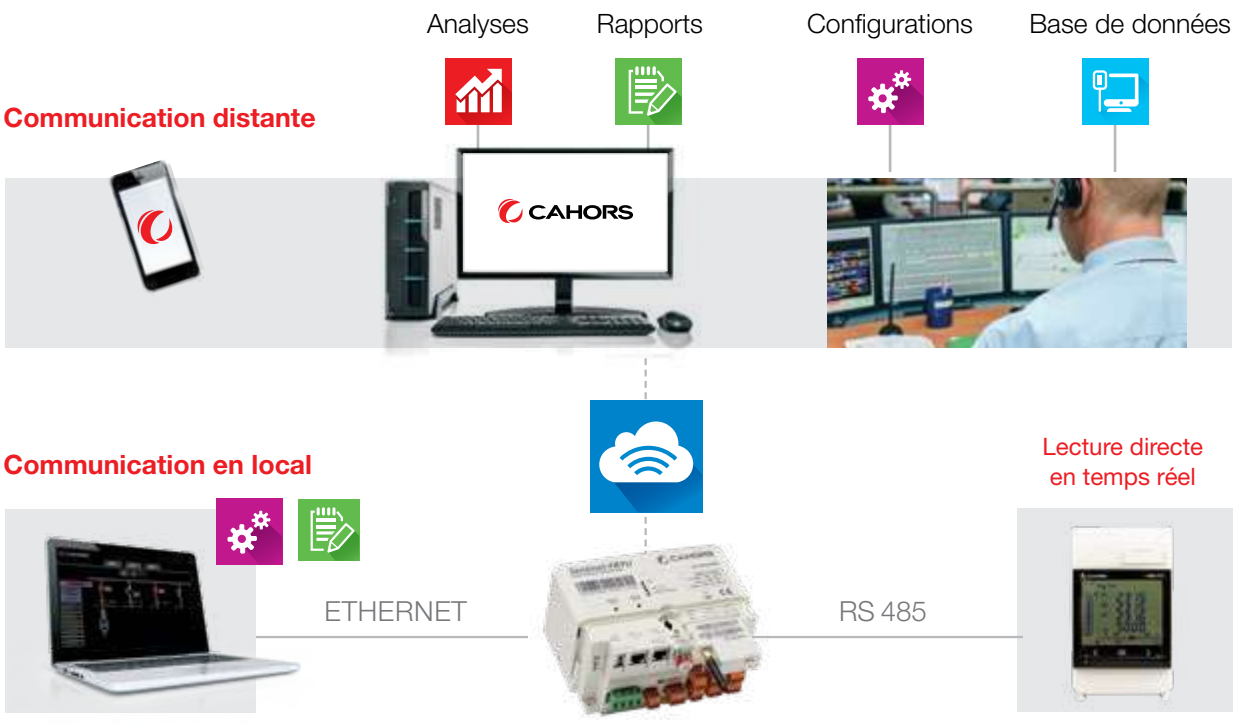







COFFRETS EAU

COFFRETS DE BRANCHEMENT ET DE COMPTAGE 72



Coffrets de branchement et de comptage Eau

> COFFRETS ET PORTES DE NICHE

Utilisation

- **Coffret eau :** placé à l'extérieur, en limite de propriété. Destiné au branchement et au comptage, il permet le raccordement des abonnés au réseau de distribution d'eau. Ce type de matériel peut recevoir des équipements tels que : compteurs, robinets...
- **Porte de niche avec cadre en acier :** destinée à remplacer les portes métalliques pour niche à compteur d'eau, équipée avec ou sans hublot de lecture compteur.

Degrés de protection

- **IP43 suivant NF EN 60529**
- **IK10 suivant NF EN 62262**

Spécifications techniques

Matière isolante
et autoextinguible
selon **NF EN 60-695-2-10**

Composition

- Une cuve et une porte pivotante (axe côté droit) s'ouvrant à 180°. La cuve selon les versions, peut recevoir 1 à 3 compteurs d'eau.
- Quatre trous, dont deux sont obturés par des bouchons amovibles. Diverses possibilités de passage de canalisations.
- Fermeture du capot sur la cuve ou cadre réalisée à l'aide d'une vis de sûreté plombable et système de cadenassage.

Equipement

- **Coffret eau :** il est prévu pour recevoir un à trois compteurs d'eau de Ø 15 à 40. La cuve est équipée de rails avec patte réglable et collier pour fixation du compteur.
- **Porte de niche avec cadre :**
- Porte de niche MININTER :
  1 compteur, d'épaisseur minimum 25/10.
  Dimensions du cadre : 419 x 299 mm.
- Porte de niche PANINTER :
  2 ou 3 compteurs, d'épaisseur minimum 25/10.
  Dimensions du cadre : 521 x 498 mm.
  Les cadres disposent de 4 pattes de scellement.



Réf. 0258.481

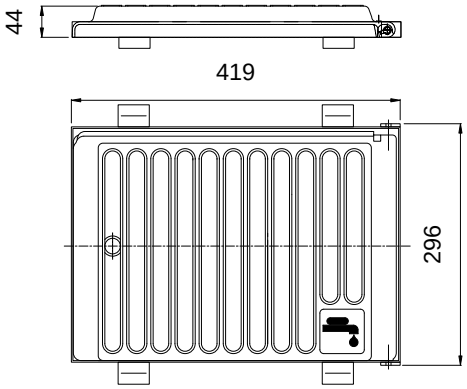



Réf. 0258.482

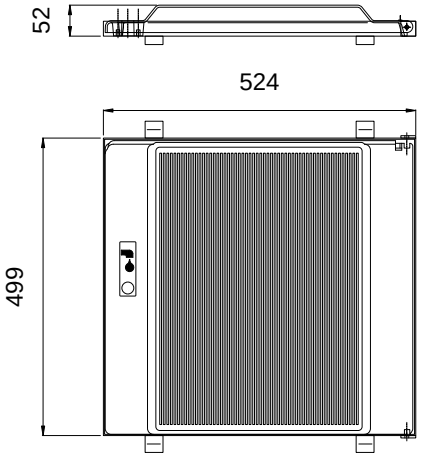

Désignations	Nombre de compteurs	Ø collier	Réf. standard	Réf. RAK	Réf. LYDEC
Coffrets MININTER					
Sans hublot	1	32	0258.092	-	0258.481
Avec hublot	1	32	0258.081	-	0258.489
Sans hublot	1	40	0258.093	0258.493R07	-
Avec hublot	1	40	0258.486	-	-
Avec hublot	2	40	0258.462	-	-
Avec hublot (*)	2	40	0258.487	-	-
Sans hublot	2	32			0258.490R07
Coffrets PANINTER					
Sans hublot	1	32	-	-	0258.491R07
Sans hublot	2	32	0258.099	-	-
Avec hublot	2	32	0258.100	-	-
Sans hublot	2	40	0258.098	0258.494R07	-
Avec hublot	2	40	0258.097	-	-
Sans hublot	3	32	0258.094	-	-
Avec hublot	3	32	0258.086	-	0258.482
Avec hublot	3	40	0258.087	-	-

(*) coffret avec hublots fixés à droite

Portes de niche	Cadre	Référence
Coffret MININTER sans hublot	galvanisé	0258.451
Coffret PANINTER sans hublot	galvanisé	0258.453





COFFRETS MINIPOL

PRÉSENTATION 76

GAMME DE PRODUITS 78



Coffrets MINIPOL

Gamme de coffrets de petit volume, configurables et personnalisables permettant de répondre au besoin de chaque client.

Monobloc : tout en 1
Produit composé d'un seul bloc.

Degrés de protection
- **IP66 suivant CEI 60529**
- **IK10 suivant CEI 62262**

Autoextinguible
à 960° C

Certification UL
Cette gamme est agréée UL. Pour commander vos produits selon cet agrément, prière de nous consulter.

Deux types de portes

- **Pleine** : permet de fixer de l'appareillage sur la porte.
- **Avec hublot** : associée à une plaque de montage, un châssis et/ou une porte intérieure, elle permet de voir la totalité de l'appareillage, conservant intégralement son degré de protection et de sécurité.

Couleur grise RAL 7035

Disponible également en Beige, Gris foncé ou Vert

Facilement usinable

Repères (espacés de 25 mm) à l'intérieur de la porte facilitant la mise en place d'accessoires.

Facilité d'installation

Crémaillères en fond de cuve permettant d'insérer des écrous pour la fixation des éléments sans perçage.

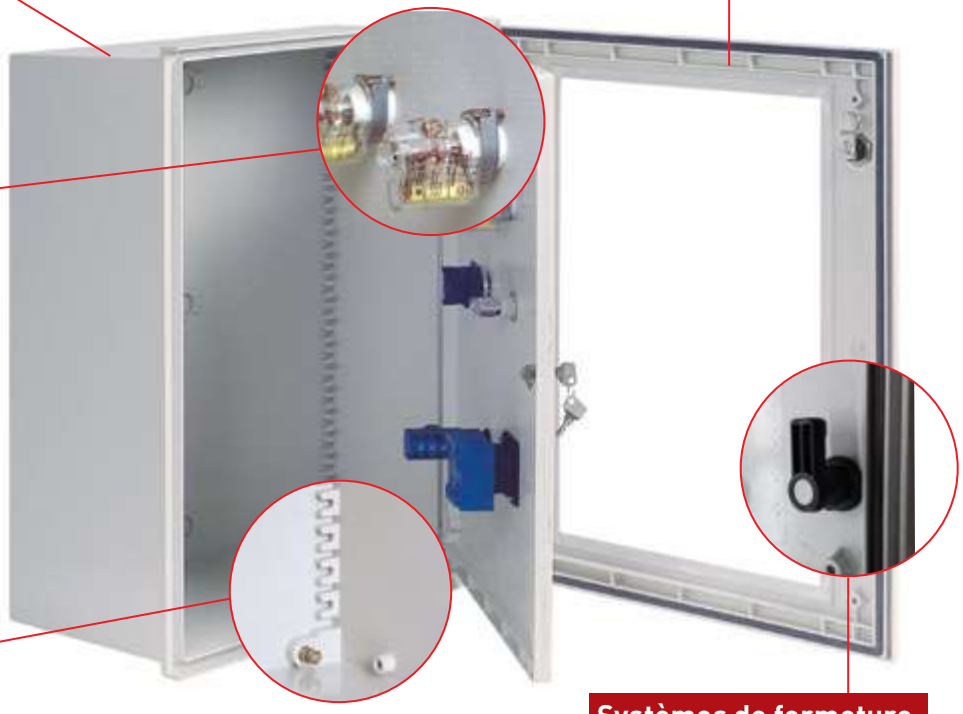

Systèmes de fermeture

Différents systèmes de fermeture et de serrure. Personnalisables sur demande.

Sécurité

Le châssis et la porte intérieure conservent un degré de protection **IP20** quand la porte extérieure est ouverte.





Fixations

Fixation sur poteau



Fixation murale

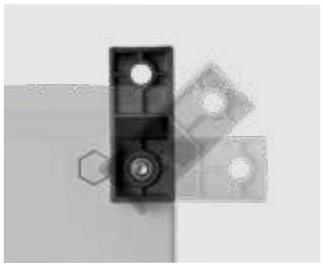

Charnières internes

Ouverture de la porte à 180°.
ZAMAK en standard.
INOX AISI 316 disponible sur demande.



Personnalisation

Usinages sur mesure.





Système de fermeture



Serrure à clé avec barrillet
06PFCR0007

Tous nos coffrets sont équipés en standard d'une fermeture par serrure double barre. Commandez vos coffrets équipés de serrures personnalisées en changeant l'avant dernier caractère de la référence :

Exemple :
06PFG43003**1** = coffret de 400mm de haut x 300mm de large x200mm de profondeur, fermeture par serrure à clé avec barillet.

Caratéristiques techniques		
Fibre de verre renforcée	RAL-7035	IEC 62208
Résistance au choc	IK10	IEC-62262
Résistance à la poussière	IP66	IEC-60529
Double Isolation	Classe II	EN 60439-1
Résistance à la corrosion	Oui	IEC 60068-2-30
Thermal Class	A	UNE-21305
Autoextinguibilité de la matière	960° C	IEC 60695-2
Plage de température	-30° +60° C	IEC 60670
Tension d'isolement	1000V	IEC 60439-5



Coffrets MINIPOL

> GAMME DE PRODUITS



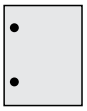

	Dimensions H x L x P (en mm) >	300x250x140	400x300x200
	Coffret avec porte pleine Fermeture 2 points Serrure double barre DIN 3.0 mm	MN 321 06PF320001	MN 432 06PF430001
	Plaque de montage en polyester 4 mm d'épaisseur	MN P32 06PFPP0001	MN P43 06PFPP0002
	Plaque de montage métallique Acier galvanisé 2 mm d'épaisseur	MN PM32 06PFPM0001	MN PM43 06PFPM0002
	Plaque de montage perforée (TELEQUICK) en acier zingué Permet la fixation rapide du matériel au moyen d'écrous M4, M5 et M6	MN PBR32 06PFPF0001	MN PBR43 06PFPF0002

> DIMENSIONS DES PLAQUES

POLYESTER

Réf.	Type	A	B	C	D
06PFPP0001	MN P32	213	268	248	175
06PFPP0002	MN P43	260	358	338	222
06PFPP0004	MN P54	360	458	360	322
06PFPP0006	MN P65	460	558	538	422
06PFPP0007	MN P68/86	556	754	734	518

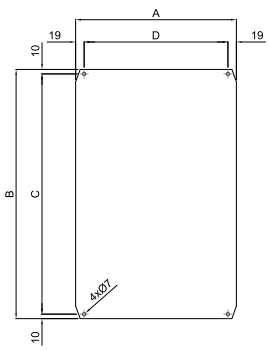

MÉTALLIQUE

Réf.	Type	A	B	C	D	E	F
06PFPM0001	MN PM32	213	268	248	175	148	193
06PFPM0002	MN PM43	254	358	338	222	238	234
06PFPM0004	MN PM54	354	458	438	322	338	334
06PFPM0006	MN PM65	454	558	538	422	438	434
06PFPM0007	MN PM68 MN PM86	550	754	734	518	634	530

Nous consulter pour toute demande spécifique



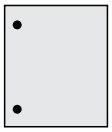
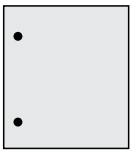
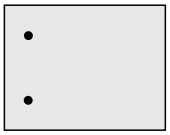
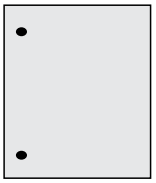

500x400x200	600x500x230	600x800x300	800x600x300
MN 542 06PF540001	MN 652 06PF650001	-	MN 863 06PF860001
MN P54 06PFPP0004	MN P65 06PFPP0006	MN P86-68 06PFPP0007	MN P86-68 06PFPP0007
MN PM54 06PFPM0004	MN PM65 06PFPM0006	MN PM86-68 06PFPM0007	MN PM86-68 06PFPM0007
MN PBR54 06PFPF0004	MN PBR65 06PFPF0006	MN PBR86 06PFPF0008	MN PBR86 06PFPF0007

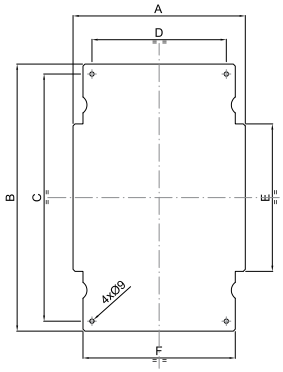

PERFORÉ

Réf.	Type	A	B	C	D	E	F	G	H
06PFPF0001	MN PBR32	202	268	248	175	-	195	200	-
06PFPF0002	MN PBR43	250	358	338	222	354	243	240	160
06PFPF0004	MN PBR54	350	458	438	322	454	343	340	260
06PFPF0006	MN PBR65	450	558	538	422	554	443	440	360
06PFPF0007	MN PBR86	545	754	734	518	750	538	636	455
06PFPF0008	MN PBR68	754	545	518	734	538	750	455	636

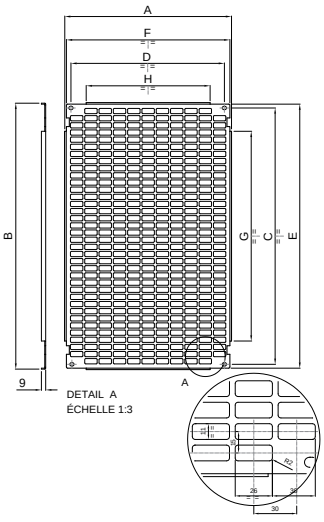

Définition des degrés de protection

IP

Degré de protection des enveloppes des matériels électriques selon les normes NF EN 60529 et CEI 60529

IP 34.D

- 3 : Protégé contre la pénétration des corps solides ≥ 2,5 mm et contre l'accès aux parties dangereuses avec outil Ø ≥ 2,5 mm
- 4 : Protégé contre les projections d'eau de toutes directions
- D : Protégé contre l'accès aux parties dangereuses avec un fil Ø ≥ 1 mm

1er chiffre et Lettre additionnelle

1er chiffre	Protection contre la pénétration de corps solides étrangers	Protection des personnes contre l'accès aux parties dangereuses
1	Ø ≥ 50 mm	Dos de la main
2	Ø ≥ 12,5 mm	Doigt de la main
3	Ø ≥ 2,5 mm	Outil Ø ≥ 2,5 mm
4	Ø ≥ 1 mm	Fil Ø ≥ 1 mm
5	Poussière (pas de dépôt nuisible)	Fil Ø ≥ 1 mm
6	Etanche à la poussière	Fil Ø ≥ 1 mm

2ème chiffre

1er chiffre	Lettre addit.	2ème chiffre	Protection contre la pénétration de l'eau
1	A	1	Chutes verticales de gouttes d'eau (condensation)
2	B	2	Chutes de gouttes d'eau jusqu'à 15° de la verticale (15°)
3	C	3	Eau de pluie jusqu'à 60° de la verticale (60°)
4	D	4	Projection d'eau de toutes directions
5		5	Jets d'eau de toutes directions à la lance
6		6	Jets puissants de toutes directions
		7	Immersion temporaire de 0,15 à 1 m.
		8	Immersion prolongée sous pression (selon accord constructeur / utilisateur)

Lettres additionnelles A, B, C, D : Indiquent une protection des personnes contre l'accès aux parties dangereuses plus élevée que celle indiquée par le 1er chiffre caractéristique.
Lettre X : Remplace les chiffres lorsqu'aucun niveau de protection n'est exigé.

IK

Tenue aux chocs des enveloppes des matériels électriques selon les normes NF EN 62262 et CEI 62262

	Energie de choc
1	0,15 joule
2	0,2 joule
3	0,35 joule
4	0,5 joule
5	0,7 joule
6	1 joule
7	2 joules
8	5 joules
9	10 joules
10	20 joules

Index des références

Référence	Page
001	
0012.001	36
0014.001	36
00188	44
00189	44
00190	44
00191	44
00192	44
00195	44
00196	44
002	
00202	45
00203	45
00204	45
00205	45
00206	45
00207	45
00208	45
00209	45
00210	45
00265	46
00266	46
00269	46
00270	46
00271	46
0252	
0252.659	14
0252.674	14
0252.843	14
0252.844	14
0252.861	15
0252.867R07	15
0255	
0255.213	16
0255.217	23
0255.254	22
0255.277	22
0255.300	23
0255.400	23
0255.401	23
0255.420	22
0255.612R07	14
0255.613R07	14
0255.700R07	12
0255.701R07	12
0255.703	11
0255.705	11
0255.707	11
0255.710	21
0255.711	21
0255.712	21
0255.713	21
0255.716	11
0255.717	11
0255.718	13
0255.719	13
0255.727	11
0255.728	11
0255.729	11
0255.730R07	11
0255.732R07	11
0255.733R07	11
0255.793R07	11
0255.800	22
0255.801	22
0255.802	22
0255.803	22
0255.805	22
0255.864	14
0256	
0256.003R07	12
0256.004R07	12
0256.448	11
0256.450	11
0256.451	11
0256.545	11
0256.710	11
0256.711	11
0256.712	11
0257	
0257.039	24
0257.040	24
0257.064	24
0257.065	24
0257.407	11
0257.416	11
0257.417	11
0257.418	11
0257.436	11
0257.536	22
0257.537	22
0257.571	15
0257.578	11
0257.579	11
0257.600	11
0257.721	11
0258	
0258.081	73
0258.086	73
0258.087	73
0258.092	73
0258.093	73
0258.094	73
0258.097	73
0258.098	73
0258.099	73
0258.100	73
0258.451	73
0258.453	73
0258.462	73
0258.481	73
0258.482	73
0258.486	73
0258.487	73
0258.489	73
0258.490R07	73
0258.491R07	73
0258.493R07	73
0258.494R07	73
0370	
03700	44
0445	
0445.275	16
0445.277	22
0445.278	22
0445.284	23
0445.288	23
0445.595	21
0445.596	21
0445.597	21
0445.598	21
0445.599	21
0445.600	21
0445.601	21
0445.602	21
0445.603	21
0445.604	21
0445.605	21
0445.606	21
0445.607	21
0445.608	21
0445.610	21
0445.611	21
0445.612	21
0445.613	21
0445.614	21
0445.615	21
0445.616	21
0445.617	21
0445.655	35
0445.660	22
0445.662	22
0445.663	22
0445.670	22
0445.700	23
0445.705	23
0446	
0446.500R07	21
0446.600	23
0446.601	23
0446.602	23
0446.607	23
0446.612	23
0446.614	23
0446.615	23
0446.620	17
0532	
0532.046	21
0532.047	21
0532.048	22
0532.049	22
0532.050	22
0532.051R07	22
0532.052R07	22
0532.053R07	22
0532.054R07	22
0532.055R07	22
0532.056R07	22
0532.057R07	22
0532.121	29
0532.122	29
0532.126	29
0532.129	30
0532.130	30
0532.151	29
0532.153	29
0532.155	30
0532.157	29
0532.159	29
0532.161	30
0532.171	29
0532.173	29
0532.175	30
0532.177	29
0532.179	29
0532.181	30
0532.182	29
0532.183	29
0532.185	29
0532.186	30
0532.187	30
0532.188	29
0532.189	29
0532.191	29
0532.192	30
0532.193	30
0532.221	29
0532.222	29
0532.226	29
0532.229	30
0532.230	30
0532.550	21
0532.551	21
0532.552	21
0532.553	21
0532.554	21
0532.555	21
0532.562	21
0532.563	21
0532.564	21
0532.565	21
0532.566	21
0532.567	21
0532.574	21
0532.575	21
0532.576	21
0532.577	21
0532.578	21
0532.579	21
0532.586	21
0532.587	21
0532.588	21
0532.589	21
0532.590	21
0532.591	21
0532.598	21
0532.730	29
0532.731	29
0532.732	29
0532.733	30
0532.734	29
0532.738	29
0532.739	30
0532.740	29
0532.741	29
0532.742	29
0532.744	29
0532.748	29
0532.800	30
0532.801	30
0532.802	30
0532.803	29
0532.804	29
0532.805	29
0532.806	29
0532.807	29
0532.808	29
0532.809	30
0532.810	30
0532.811	30
0532.812	30
0532.813	30
0532.814	29
0532.815	29
0532.816	29
0532.817	29
0532.818	29
0532.819	29
0532.820	30
0532.821	30

Index des références

Référence	Page
0532.835	30
0532.836	30
0532.837	31
0532.838	30
0532.839	30
0532.845	30
0532.846	30
0532.847	31
0532.848	30
0532.849	30
0532.870	30
0532.871	31
0532.872	30
0532.873	31
0532.874	30
0532.875	31
0532.880	30
0532.881	31
0532.882	30
0532.883	31
0532.884	30
0532.885	31
0532.890	30
0532.891	30
0532.892	31
0532.893	30
0532.894	30
0532.895	31
0532.896	30
0532.897	30
0532.898	31
0532.899	30
0532.900	30
0532.901	30
0532.902	31
0532.903	30
0532.904	30
0532.905	31
0532.906	30
0532.907	30
0532.908	31
0532.909	30
0532.910	30
0532.911	30
0532.912	31
0532.913	30
0532.914	30
0532.915	31
0532.916	30
0532.917	30
0532.918	31
0532.919	30
0532.920	30
0532.921	30

Référence	Page
0532.922	31
0532.923	30
0532.924	30
0532.925	31
0532.926	30
0532.927	30
0532.928	31
0532.929	30
0532.942	30
0532.943	30
0532.958R07	30
0532.960R07	31
0532.961R07	30
0534	
0534.054	28
0534.056	28
0534.057	28
0534.500	17
0534.501	17
0534.502	17
0534.503	17
0534.504	17
0534.505	17
0534.506R07	17
0534.507R07	17
0534.510	27
0534.511	28
0534.512	28
0534.513	27
0534.514	28
0534.515	28
0534.516	27
0534.517	28
0534.518	28
0534.519	28
0534.520	27
0534.521	28
0534.522	28
0534.523	27
0534.524	28
0534.525	28
0534.526	27
0534.527	28
0534.528	28
0534.529	28
0534.530	27
0534.531	28
0534.532	28
0534.533	27
0534.534	28
0534.535	28
0534.536	27
0534.537	28
0534.538	28

Référence	Page
0534.539	28
0534.540	27
0534.541	28
0534.542	28
0534.543	27
0534.544	28
0534.545	28
0534.546	27
0534.547	28
0534.548	28
0534.549	28
0534.550	28
0534.551	28
0534.552	28
0534.554	28
0534.555	28
0534.556	28
0534.557	27
0534.558	27
0534.559	27
0534.562	28
0534.563	28
0534.564	28
0534.567	27
0534.570	28
0534.571	28
0534.574	28
0534.575	28
0534.580	27
0534.581	28
0534.582	28
0534.583	27
0534.584	28
0534.585	28
0534.586	27
0534.587	28
0534.588	29
0534.590	27
0534.591	28
0534.592	28
0534.593	27
0534.594	28
0534.595	28
0534.596	27
0534.597	28
0534.598	28
0534.599	28
0534.601	27
0534.602	28
0534.603	27
0534.604	27
0534.605	27
0534.606	28
0534.607	28

Référence	Page
0534.608	28
0534.609	28
0534.610	27
0534.611	27
0534.612	29
0534.620	28
0534.630	28
0534.631	28
0534.635	27
0534.636	28
0534.637	28
0534.638	28
0534.641	28
0534.642	28
0534.643	27
0534.644	28
0534.645	28
0534.646	27
0534.652	28
0534.656	28
0534.666	29
0534.702	28
0534.706	27
0534.709	28
0534.711	27
0534.712	28
0534.750	28
0534.878R07	28
0534.880	28
0534.881	28
0534.884	28
0534.890R07	28
0534.896	28
0534.897	28
0534.899R07	28
0534.900	28
0534.901	28
0534.902	27
0534.903	27
0534.905	28
0534.910	28
0534.911R07	28
0534.912R07	28
0534.913R13	28
0534.914R07	28
0534.915R07	28
0534.916R07	27
0534.917R07	27
0534.918R07	28
0534.920R07	28
0534.921R07	28
0534.922R07	27
0534.923R07	28
0534.924R07	28

Référence	Page
0534.925R07	28
0534.926R07	28
0534.927R07	28
0534.928R07	28
0534.929R07	27
0534.931R07	28
0534.932R07	28
0534.933R07	28
0534.934R07	27
0534.935R07	28
0534.936R07	27
0534.937R07	28
0534.938R07	28
0534.940R07	27
0534.941R07	28
0535	
0535.094R07	30
0535.099R07	31
0535.110	31
0535.111	31
0535.150	31
0535.151	31
0535.152	31
0535.153	31
0535.190	23
0535.192	23
0535.193R07	23
0535.211	31
0535.250	31
0535.251	31
0535.252	31
0535.253	31
0535.254	31
0535.257	31
0535.259	31
0535.260	31
0535.261R07	31
0535.281	31
0535.320	32
0535.321	32
0535.352	32
0535.353	32
0535.356	32
0535.357	32
0535.437	32
0535.438	32
0535.439	33
0535.470	32
0535.471	32
0535.472	32
0535.473	32
0535.475	32
0535.476	32
0535.477	32

Index des références

Référence	Page
0535.478	32
0535.489	32
0535.573	34
0535.574	34
0535.575	34
0535.578	34
0535.593	34
0535.595R07	34
0535.597R07	34
0535.598R07	34
0535.599R07	34
0535.600R07	34
0535.704	34
0535.705R07	34
0535.706	34
0535.707	34
0535.708	34
0535.716	34
0535.717	34
0535.718	34
0535.719	34
0535.720	34
0535.721	34
0535.724	34
0535.725	34
0535.750	34
0535.751	34
0535.752	34
0535.753	34
0535.757	34
0535.758	34
0535.800	33
0535.801	33
0535.802	33
0535.803	33
0535.804	33
0535.805	33
0535.806	33
0535.807	33
0535.810	33
0535.811	33
0535.812	33
0535.813	33
0535.814	33
0535.815	33
0535.816	33
0535.817	33
0535.850	33
0535.851	33
0535.852	33
0535.853	33
0535.854	33
0535.855	33

Référence	Page
0535.856	33
0535.857	33
0535.860	33
0535.861	33
0535.862	33
0535.863	33
0535.864	33
0535.865	33
0535.866	33
0535.867	33
0535.890	33
0535.891	33
0535.892	33
0535.893	33
0535.894	33
0535.896	33
0535.902	33
0535.903R07	33
0535.953	33
0540	
0540.368	24
0540.372	24
0540.375	24
0540.541	24
0540.870	26
0540.871	26
0540.872	26
0540.874	26
0541	
0541.021	18
0541.038	18
0541.039R07	18
0542	
0542.078	24
0542.080	24
0542.081	24
0542.082R07	24
0542.083R07	26
0542.084R07	26
0542.085R07	26
0542.086R07	26
0543	
0543.860	26
0543.861	26
0550	
0550.006	62
0550.007	62
0550.008	62
0550.111	61
0550.114	60
0550.115	60
0550.116	61
0550.127	63

Référence	Page
0550.133	63
0560	
0560.133	35
0560.134	35
0560.136R07	35
0564	
0564.016	41
0564.031	39
0564.048	40
0564.049	40
0564.100	41
0580	
0580.045	38
0580.060	38
0580.070	38
0581	
0581.028	42
0581.029	42
0581.030	42
0581.031	42
0581.032	43
0581.050	42
0581.051	42
0581.052	43
0610	
0610.141M	53
0610.141M-4	53
0610.142M	53
0610.142M-4	53
0610.142M-5	53
0610.142M-6	53
0610.142M-8	53
0610.200	58
0610.220	58
0610.220-4	58
0610.220-5	58
0610.220-6	58
0610.220-7	58
0610.220-8	58
0610.220-9	58
0610.230	58
0610.230-4	58
0610.230-5	58
0610.230-6	58
0610.230-7	58
0610.230-8	58
0610.230-9	58
0610.240-4	56
0610.240-5	56
0610.250	56
0610.250-4	56
0610.250-5	56
0610.260	56

Référence	Page
0610.260-4	56
0610.260-5	56
0610.260-6	56
0610.260-8	56
0610.270	56
0610.270-4	56
0610.270-5	56
0610.270-6	56
0610.270-8	56
0611	
0611.000	52
0611.107R13	55
06PF	
06PF320001	78
06PF430001	78
06PF540001	79
06PF650001	79
06PF860001	79
06PFPF0001	78
06PFPF0002	78
06PFPF0004	79
06PFPF0006	79
06PFPF0007	79
06PFPF0008	79
06PFPM0001	78
06PFPM0002	78
06PFPM0004	79
06PFPM0006	79
06PFPM0007	79
06PFPP0001	78
06PFPP0002	78
06PFPP0004	79
06PFPP0006	79
06PFPP0007	79
0700	
07000	45
0710	
0710.751	37
0710.752	37
0710.754	37
0710.982	17
0710.987	14
0710.998	17
0900	
0900.751	53
0900.752	53
0900.753	53
0900.754	53
0900.755	53
0900.756	53
0900.757	60
0900.760	58
0902	

Référence	Page
0902.004	60
0902.009	52
0902.017	56
0934	
0934.002R13	47
0934.003R13	47
0961	
0961.041	52
0961.043	52
0961.080	52
0961.118	53
0961.140	61
0961.163	61
0961.164	61
0961.176	58
1954	
1954.030	18

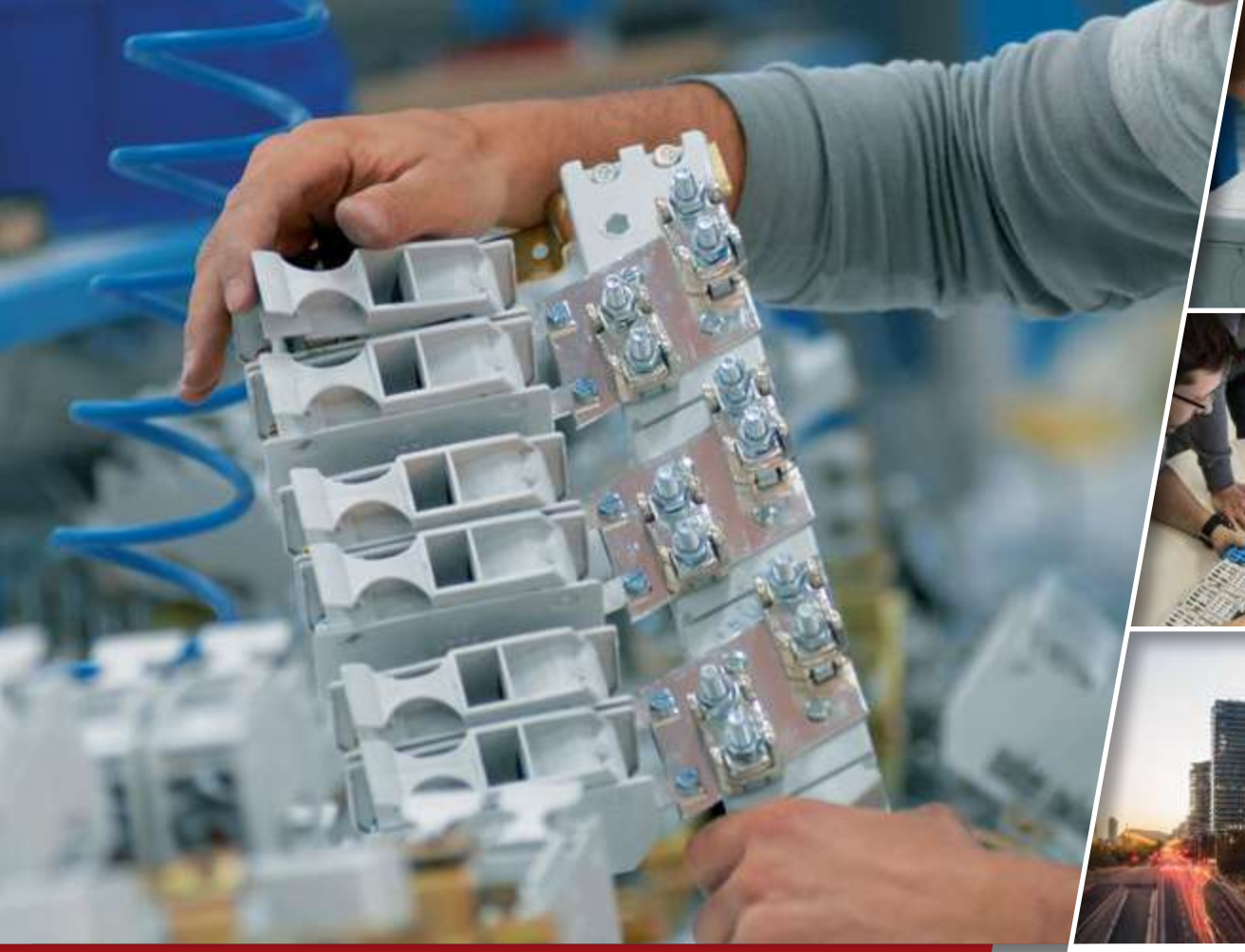







CAHORS

OGE
Zone Industrielle Sapino 1 - Ilot 12 - Nouaceur - BP 50003
Casa-Ghnadi - 20007 Casablanca - MAROC
Tél : +212 (0) 522 53 63 10 - Fax: + (0) +212 (0) 522 01 40 57 / 01 40 25
Email : commercial@oge-maroc.com
www.groupe-cahors.com

afaq ISO 9001 Qualité AFNOR CERTIFICATION
afaq ISO 14001 Environnement AFNOR CERTIFICATION
afaq OHSAS 18001 Santé Sécurité au Travail AFNOR CERTIFICATION

Réalisation : Service Marketing **CAHORS** 05/19 - Document non contractuel - Crédits photos : Fotolia - Cahors